CONVUM
Myotoku Ltd.
2-6-18 Shimomaruko, Ohta-ku, Tokyo 146-0092, Japan
TEL 81-3-3759-1491 FAX 81-3-5741-7020
https://www.convum.co.jp/en

0325

ROBOT HAND KIT Ver.4

CONVUM

ROBOT HAND KIT *Ver.4*

핸드 와 흡착패드 일체형 제안

- 복잡한 핸드 설계 불필요
- 로봇에 직접 설치 가능

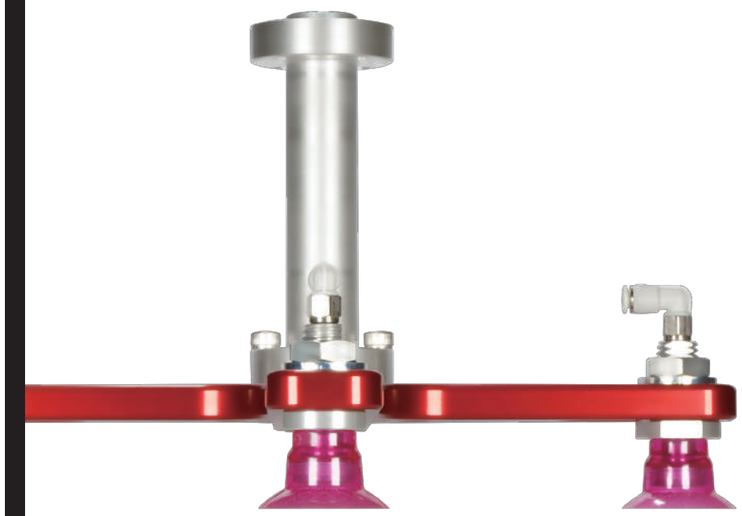

CONVUM Channel

ROBOT
HAND
KIT

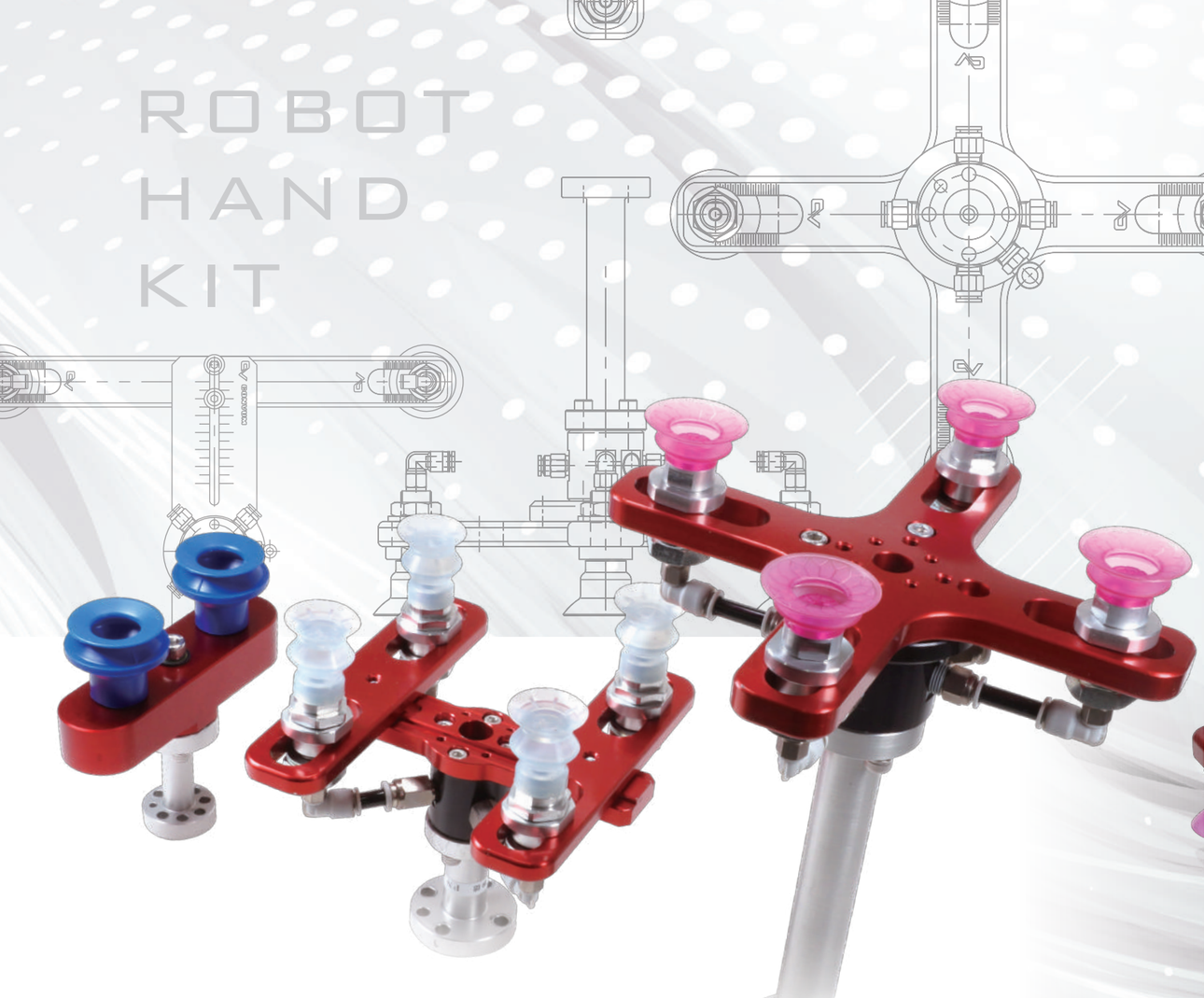

ROBOT HAND KIT

CONVUM은 진공기기의 선구자로서 진공패드, 플랜저, 어댑터, 가이드 베이스, 암 등 로봇 핸드에 필요한 부품을 모두 조합하여 사용할 수 있도록 했습니다.
기존에는 흡착 대상 워크마다 실시해야 했던 로봇핸드 설계의 번거로움을 줄이고, 로 봇 사용자 와 시스템 인티그레이터의 로봇핸드 설계 공수를 대폭 줄일 수 있습니다.
또한, 부품뿐만 아니라 완성된 세트까지 구입 가능하며, 주문 제작도 실시하고 있습니 다.

ROBOT HAND KIT

로봇핸드와 진공 PAD 일체형 제안

복잡한 로봇 핸드 설계 불필요
로봇에 직접 장착

INDEX

FI type

소형 로봇용

I type 로봇 핸드

일직선상의 암에 2개의 진공 패드를 배치할 수 있습니다. 암의 길이는 워크에 따라 선택이 가능합니다.

조립 구성도

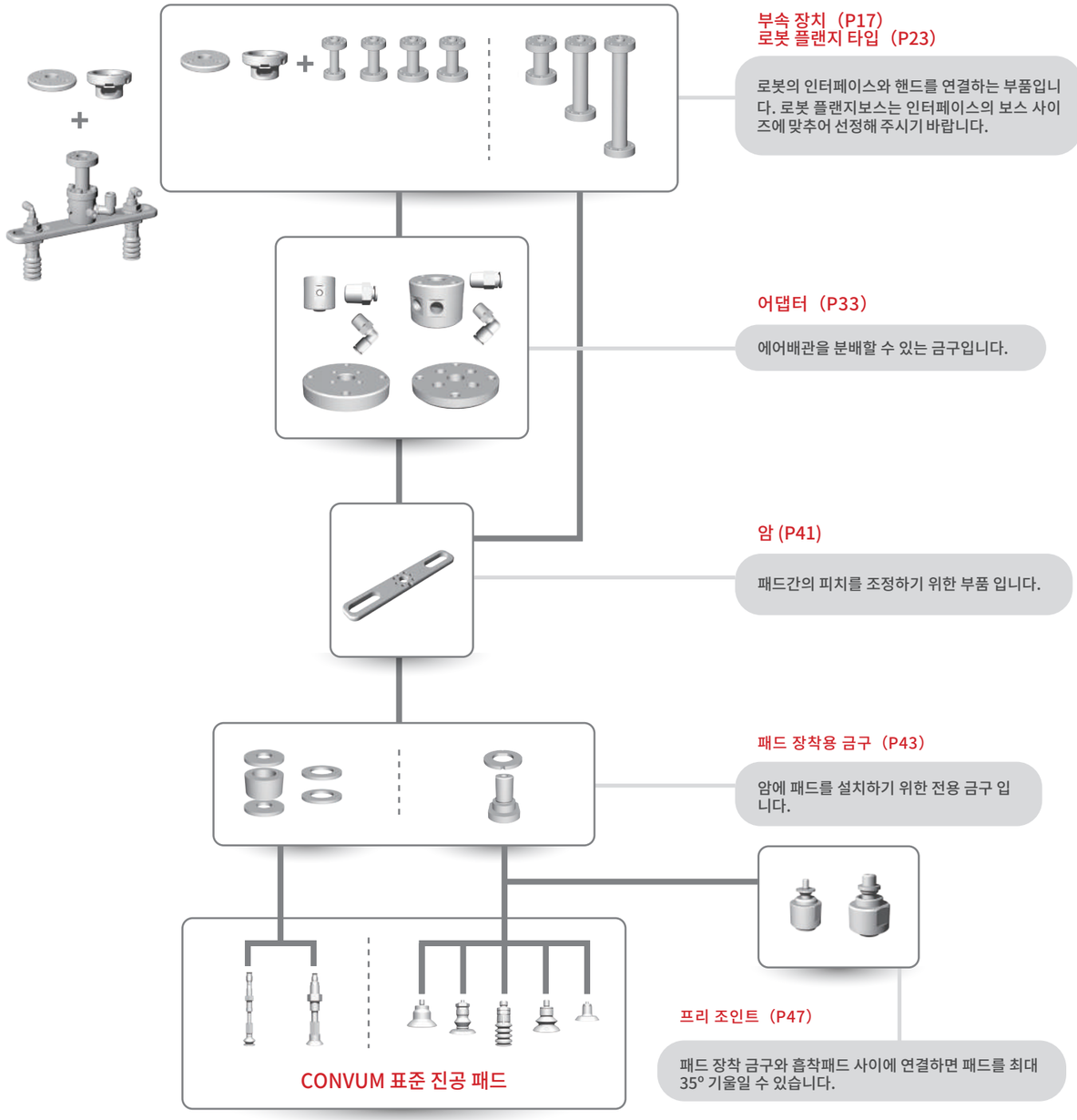

키트 조합 예시(FI type)

참고: 세트 중량 227.3g

	사용 부품 형식	형식 상세
로봇 플랜지	CRK-FL3P250L50BZ	P23
어댑터	CRK-FIAP250T4	P33
암	CRK-FIP250-L150	P41
패드 장착 금구	CRK-FPG1T4	P43
진공 패드	PL-20-G1-S4-F x2	P83

조합 예시 도면

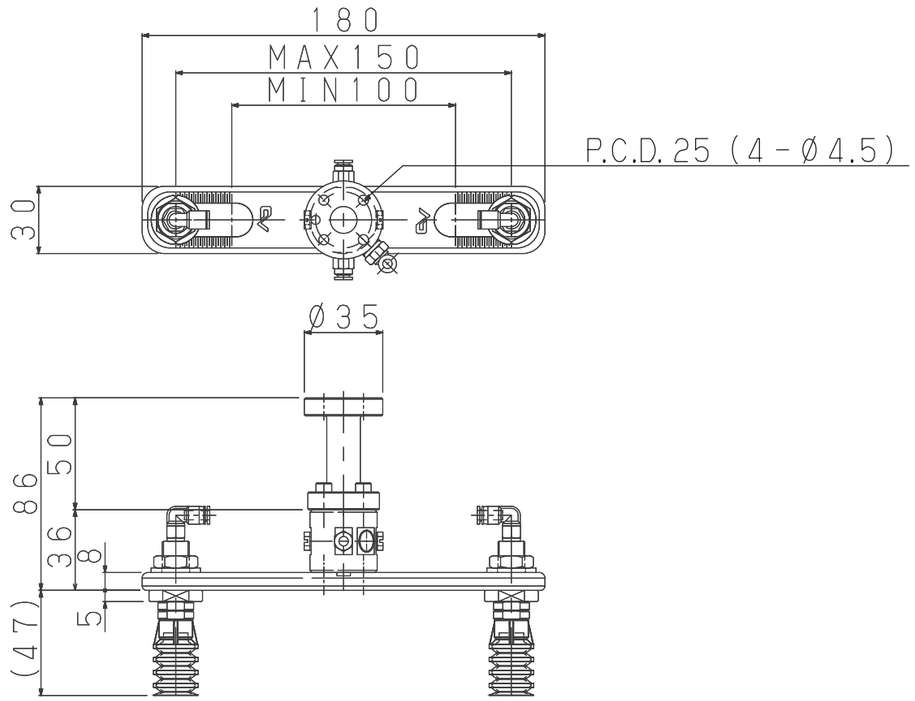

FH type

소·중형 로봇용

H type 로봇 핸드

가이드 베이스와 암을 임의로 조합할 수 있습니다. 암내에서 4개의 진공 패드 위치를 조정이 가능합니다. 큰 사이즈의 가이드 베이스는 암을 늘릴 수도 있고 진공패드를 최대 8개까지 설치가 가능 합니다. 조합에 따라 2개의 진공패드의 위치 조정이 가능한 외팔보 타입도 있습니다.

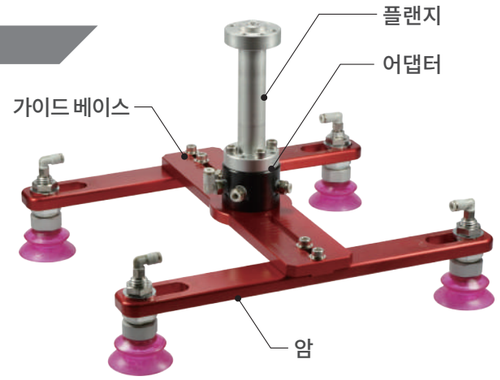

조립 구성도

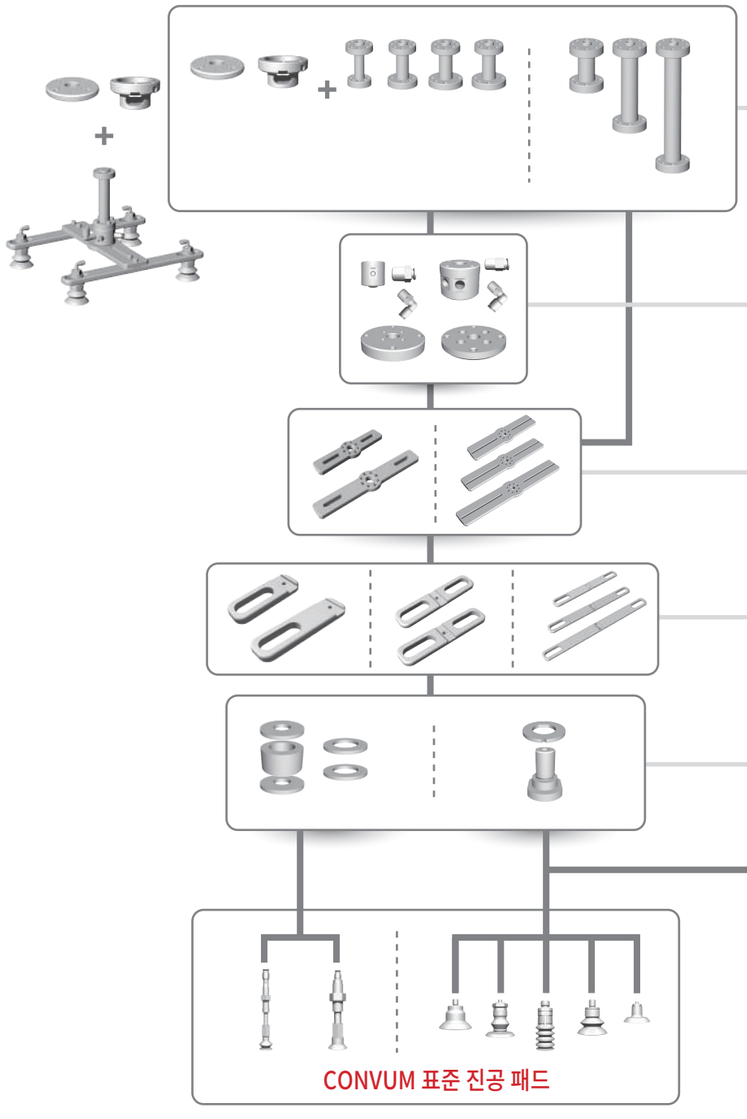

부속 장치 (P17)
로봇 플랜지 타입 (P23)

로봇의 인터페이스와 핸드를 연결하는 부품입니다. 로봇 플랜지보스는 인터페이스의 보스 사이즈에 맞추어 선정해 주시기 바랍니다.

어댑터 (P33)

에어배관을 분배할 수 있는 금구입니다.

가이드 베이스 (P37)

암과 플랜지 / 어댑터를 연결하는 부품입니다.

암 (P39)

패드간의 피치를 조정하기 위한 부품 입니다.

패드 장착용 금구(P43)

암에 패드를 설치하기 위한 전용 금구 입니다.

프리 조인트 (P47)

패드 장착 금구와 흡착패드 사이에 연결하면 패드를 최대 35° 기울일 수 있습니다.

키트 조합 예시(FH type)

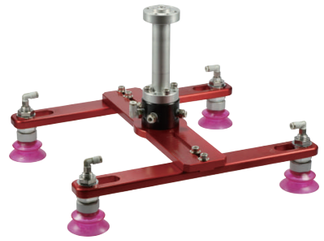

참고: 세트 중량 857.4g

	사용 부품 형식	상세 페이지
로봇 플랜지	CRK-FL7P315L100B20	P23
어댑터	CRK-FHAP315T4	P33
가이드 베이스	CRK-FH200	P37
암	CRK-FA250 x2	P39
패드 장착 금구	CRK-FPM6T4 x2	P43
진공 패드	PK2B-40-T-M6-F x4	P81

조합 예시 도면

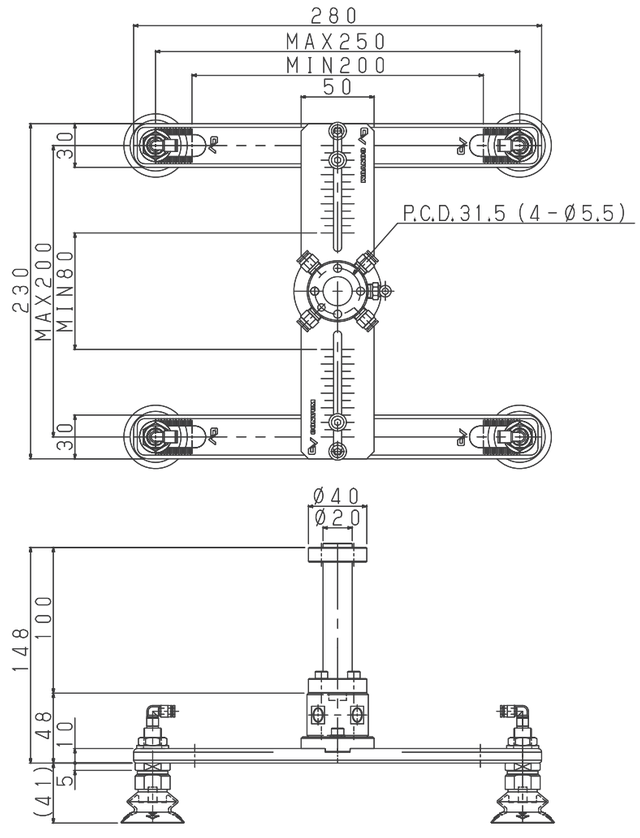

FE type

소형 로봇용

E type 로봇 핸드

가이드 베이스와 암을 임의로 조합할 수 있습니다. 암으로 4개의 진공패드 위치를 조정이 가능합니다. 플랜저를 센터에 배치하고 암에 따라 진공패드를 최대 6개 까지 설치가 가능합니다.

조립 구성도

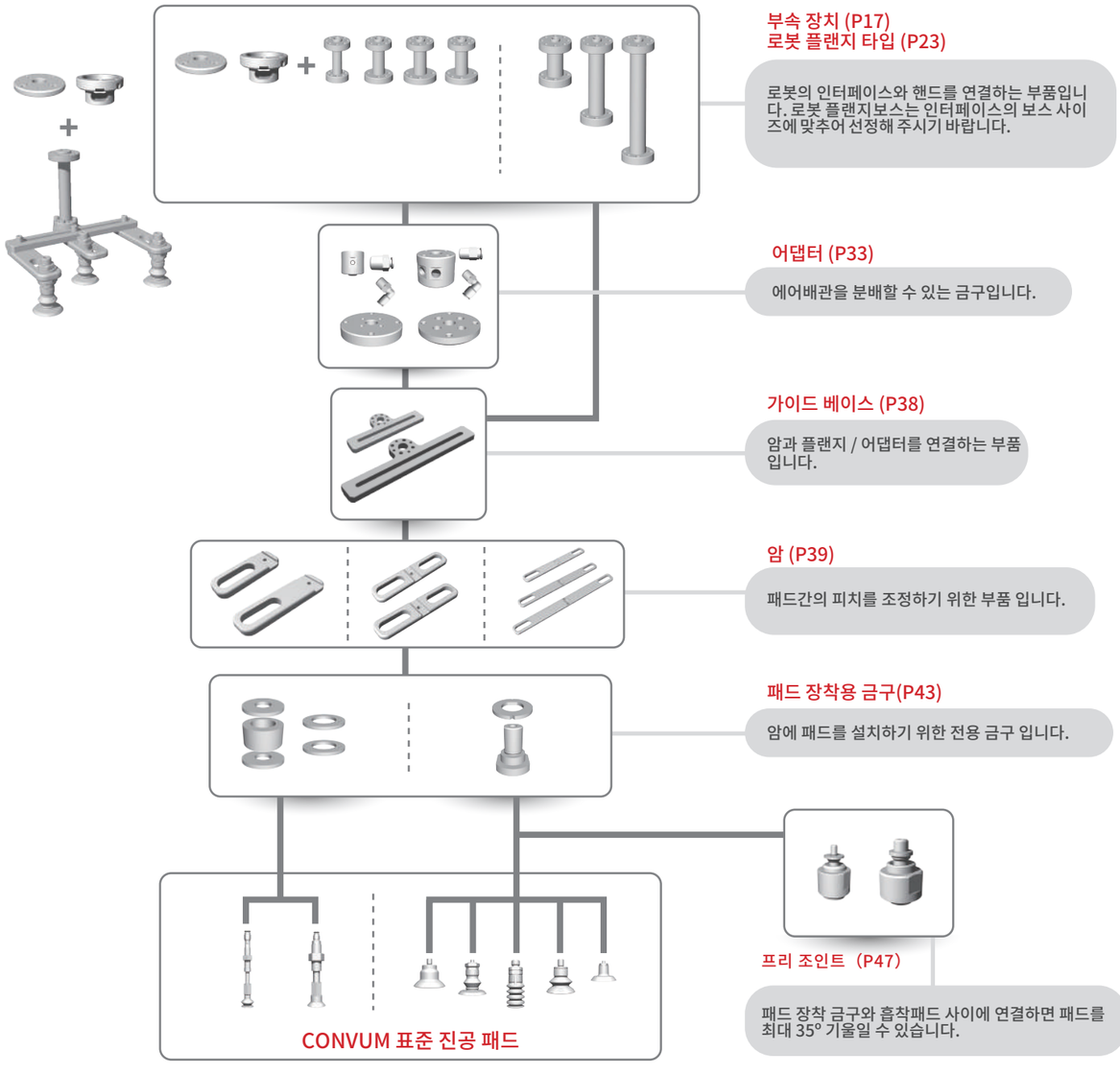

키트 조합 예시(FE type)

참고: 세트 중량 384.9g

	사용 부품 형	상세 페이지
로봇 플랜지	CRK-FL3P250L50BZ	P23
가이드 베이스	CRK-FE150	P38
암	CRK-FA100H	P39
암	CRK-FA150H x2	P39
패드장착금구	CRK-FPG1TZ x2	P43
진공 패드	PN-134B-G1-M-N x3	P79

조합 예시 도면

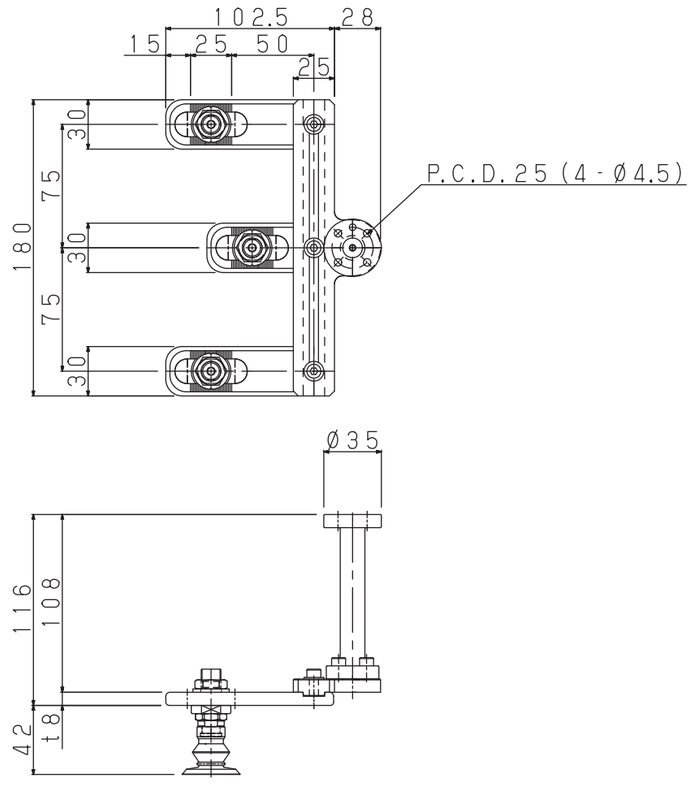

FX type

중형 로봇용

X type 로봇 핸드

암으로 4개의 진공패드 위치를 조정이 가능합니다.
강성이 뛰어난 타입입니다.

조립 구성도

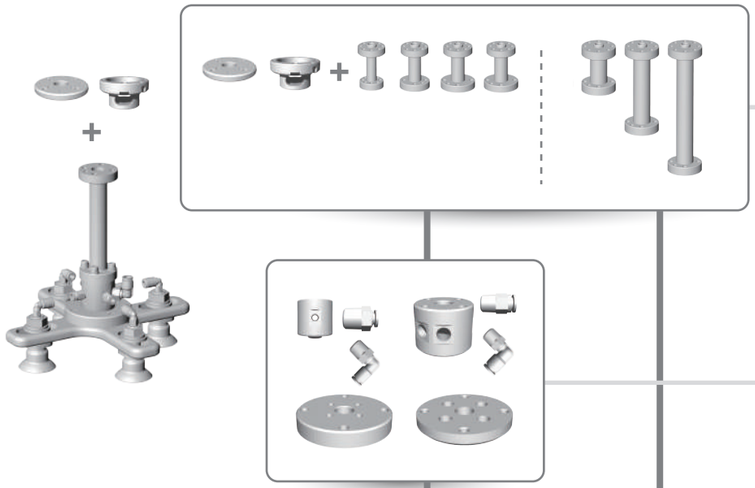

부속 장치 (P17)
로봇 플랜지 타입 (P23)

로봇의 인터페이스와 핸드를 연결하는 부품입니다.
로봇 플랜지보스는 인터페이스의 보스 사이 즈에 맞추어 선정해 주시기 바랍니다.

어댑터 (P33)

에어배관을 분배할 수 있는 금구입니다.

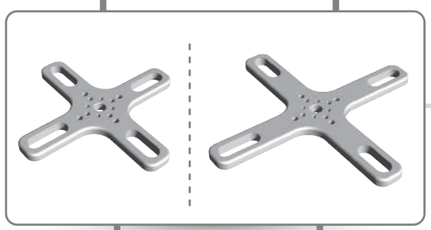

암 (P40)

패드간의 피치를 조정하기 위한 부품 입니다.

패드 장착용 금구(P43)

암에 패드를 설치하기 위한 전용 금구 입니다.

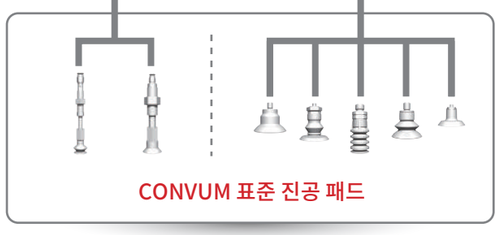

프리 조인트 (P47)

패드 장착 금구와 흡착패드 사이에 연결하면 패드를 최대 35° 기울일 수 있습니다.

키트 조합 예시(FX type)

FX SET① (어댑터 부착)

참고: 세트 중량 494.2g

	사용 부품 형식	상세 페이지
로봇 플랜지	CRK-FL3P250L100BZ	P23
어댑터	CRK-FXAP250T4	P33
암	CRK-FX150	P40
패드 장착 금구	CRK-FPM6T4 x2	P43
진공 패드	PK2-30-T x4	P80
연결 나사	TN-PK2-30-M6 x4	P80

FX SET② (어댑터 없음)

참고: 세트 중량 536.1g

	사용 부품 형식	상세 페이지
로봇 플랜지	CRK-FL7P315L150B20	P23
암	CRK-FX200	P40
패드 장착 금구	CRK-FPM6T6 x2	P43
진공 패드	PK2B-30-T-M6 x4	P81

조합 예시 도면

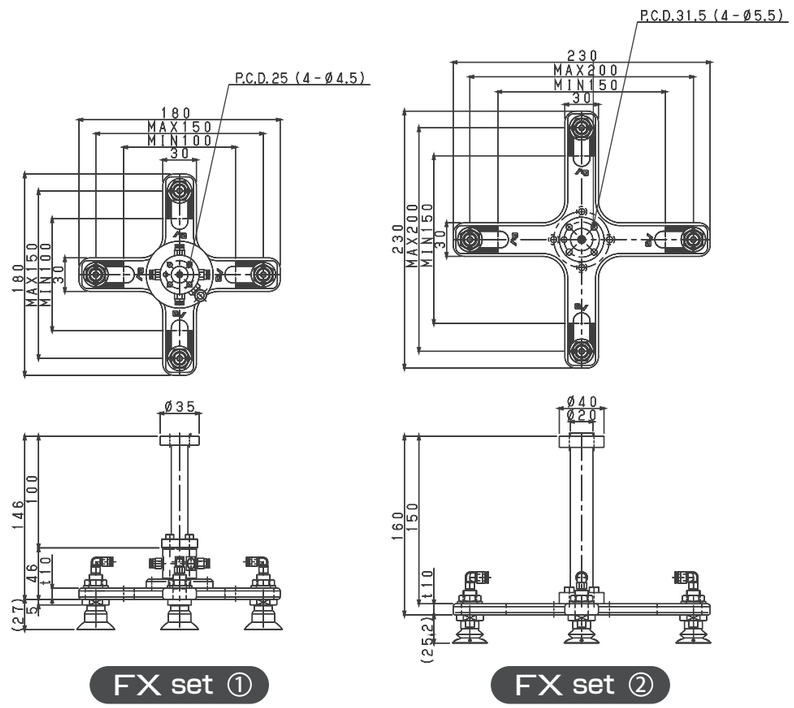

KDPtype

병렬 링크 로봇, 소형 로봇용

직접 장착 type 로봇 핸드

진공 패드 위치는 고정식으로 진공패드 1개를 장착할 수 있는 타입과 1개~3개를 장착할 수 있는 타입이 있습니다.

Note) 흡입컵은 최대 3개까지 장착할 수 있습니다. 사용하지 않는 나사 구멍은 흡입 컵 1개 또는 2개를 장착할 때 플러그로 닫아야 합니다.

진공 패드 1개

진공 패드 2개

진공 패드 3개

조립 구성도

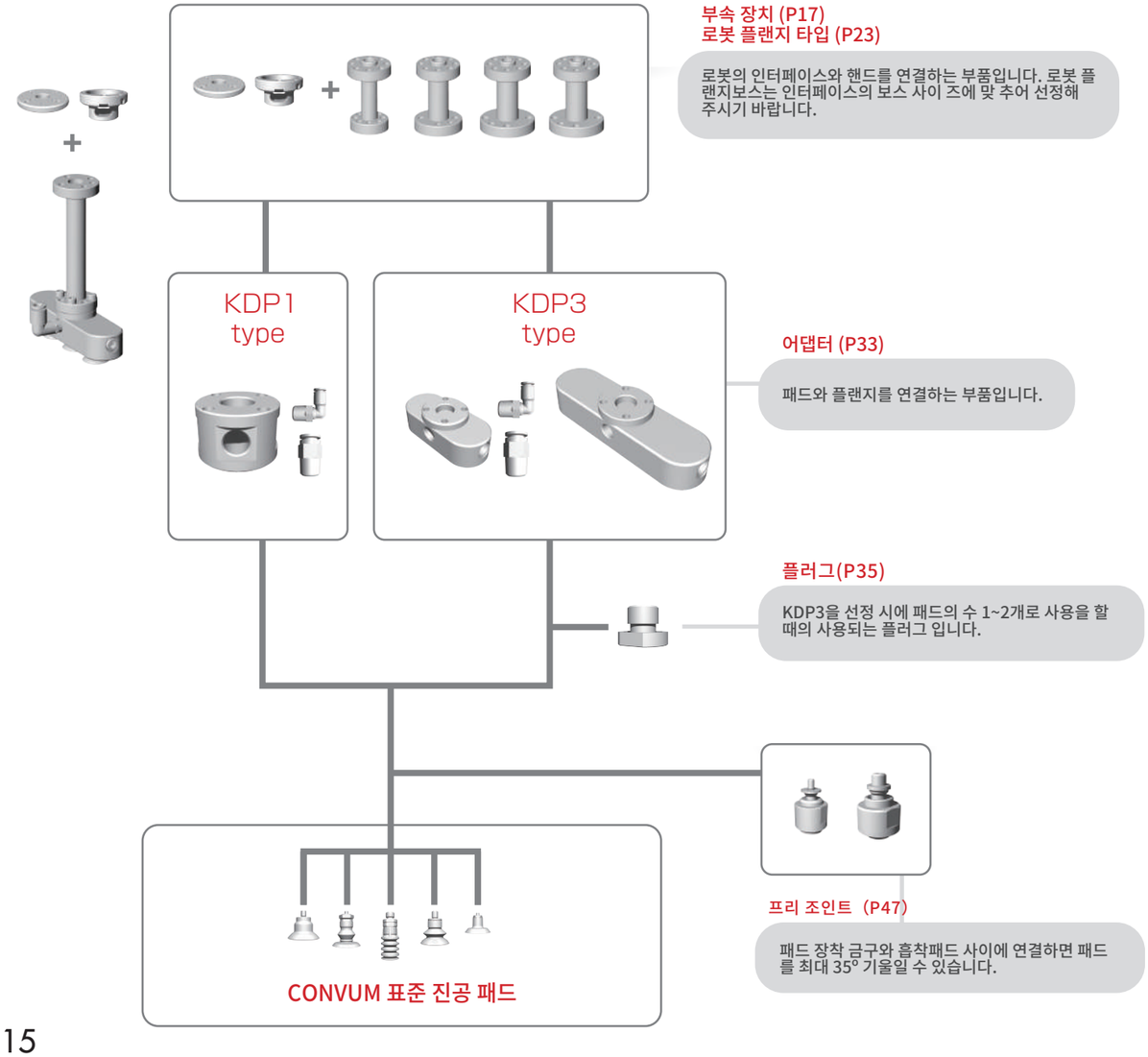

키트 조합 예시 (KDP type)

KDP set ①

참고: 세트 중량 241g

	사용 부품 형식	상세 페이지
로봇 플랜지	CRK-FL3P250L100BZ	P23
어댑터	CRK-KDP3P30M5T4	P35
진공패드	PK2-20-T x3	P80
연결 나사	TN-PF-15-M5 x3	P80

KDP set ②

참고: 세트 중량 279.5g

	사용 부품 형식	상세 페이지
로봇 플랜지	CRK-FL3P250L150BZ	P23
어댑터	CRK-KDP3P40G1T6	P35
플러그	CRK-PG1	P35
진공 패드	PN-133B-G1-M-S4-F x2	P79

KDP set ③

참고: 세트 중량 81.9g

	사용 부품 형식	상세 페이지
로봇 플랜지	CRK-FL3P200L50B14	P23
어댑터	CRK-KDP1ZM5T4	P35
플러그	PNG-133-SI30	P79
연결 나사	TN-PN-130-M5	P79

조합 예시 도면

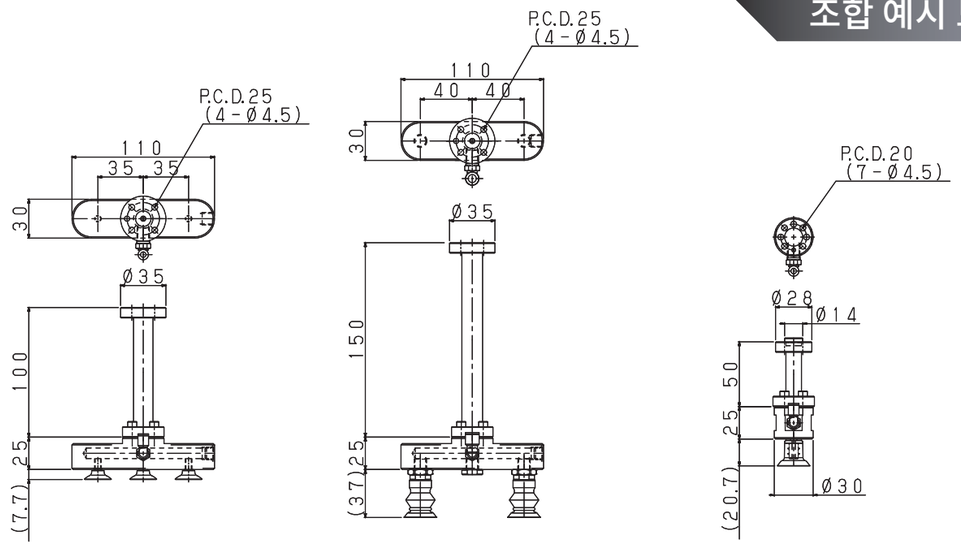

KDP set ① KDP set ② KDP set ③

부속 장치

FI/FH/FE/KDP type

각 로봇 제조사의 옵션 플랜지와 로봇 플랜지를 연결하는 부품

【구성도】

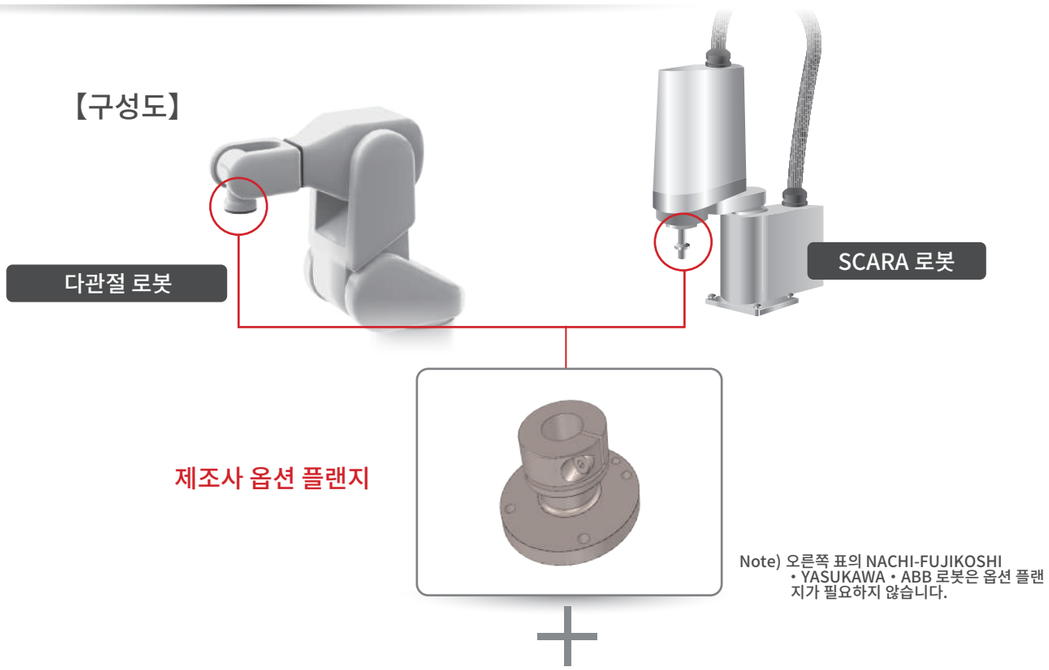

Note) 오른쪽 표의 NACHI-FUJIKOSHI
• YASUKAWA • ABB 로봇은 옵션 플랜지가 필요하지 않습니다.

부속 장치

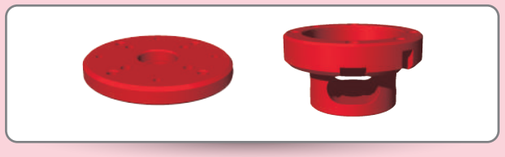

주문 형식 번호
CRK-AT3P350-IXPFL1
CRK-AT3P350-IXPFL2
CRK-AT3P420-IXPFL3
CRK-AT3P500-IXFL2
CRK-AT7P600-IXFL1
CRK-AT8P600-HSR

주문 형식 번호
CRK-AT4P535-MZ04
CRK-AT7P600-MZ07
CRK-AT3P155B6
CRK-AT5P452-YK16
CRK-AT3P155B9
CRK-AT3P565BZ

FI FH FE FX KDP

대응 로봇 목록

브랜드	카테고리	로봇 형식	가반 중량 (kg)	제조사 옵션 플랜지 형식	장착 나사	적용 플랜지 형식	적용 부속장치 형식
IAI	SCARA 로봇	IXP-3N1808 (3N2508)	Rated 1.0~ Max3.0	IXP-FL-1	4-M3	CRK-FL3P250L (50/100/150) B12	CRK-AT3P350-IXPFL1
		IXP-4N1808 (4N2508)					
		IXP-3N35** (4N3515)		IXP-FL-2	4-M4		CRK-AT3P350-IXPFL2
		IXP-3N45** (4N3515)					
		IXP-3N55** (4N5520)	Rated 2.0~ Max6.0	IXP-FL-3	4-M5	CRK-FL3P250L (50/100/150) B12 CRK-FL7P315L (50/100/150) B12	CRK-AT3P420-IXPFL3
		IXP-3N65** (4N6520)					
		IX-NNN2515H/3515H	Rated 1.0~ Max3.0	IX-FL-2	4-M5	CRK-FL3P250L (50/100/150) B12	CRK-AT3P500-IXFL2
		IX-NSN5016H/6016H					
		IX-NNN50**H/60**H	Rated 2.0~ Max10.0	IX-FL-1	4-M5	CRK-FL3P250L (50/100/150) B12 CRK-FL7P315L (50/100/150) B12	CRK-AT7P600-IXFL1
DENSO WAVE	SCARA 로봇	HS035A1-N/*	5.0	HS-5G	4-M5	CRK-FL3P250L (50/100/150) B12 CRK-FL7P315L (50/100/150) B12	CRK-AT8P600-HSR
		HS045A1-N/*					
		HS055A1-N/*					
		HS-4535					
		HS-4545					
		HS-4555					
		HSR048 (Floor, Hanging type)	8.0	HSR	4-M5	CRK-FL7P315L (50/100/150) B12	
		HSR055 (Floor, Hanging type)					
		HSR065 ((Floor, Hanging type)					
NACHI-FUJIKOSHI	수직 다관절 로봇	MZ04-01(MZ04D-01)	4.0	옵션 없음	4-M5	CRK-FL7P315L (50/100/150) B12	CRK-AT4P535-MZ04
		MZ04E-01(MZ04DE-01)					
		MZ07-01(MZ07P-01)	7.0				CRK-AT7P600-MZ07
		MZ07L-01(MZ07LP-01)					
		MZ01-01	1.0		4-M3	CRK-FL3P200L (50/100/150) BZ	CRK-AT3P155B6
YAMAHA	SCARA 로봇	YK250XG-150-F (Flange mounting type)	5.0 (4.0)	YKϕ16	4-M4	CRK-FL3P315L (50/100/150) B12 CRK-FL7P315L (50/100/150) B12	CRK-AT5P452-YK16
		YK350XG-150-F (Flange mounting type)					
		YK400XG-150-F (Flange mounting type)					
		YK500XGL-***-F (Flange mounting type)					
		YK600XGL-***-F (Flange mounting type)					
Yaskawa	수직 다관절 로봇	MotoMINI	0.5	옵션 없음	4-M3	CRK-FL3P200L (50/100/150) BZ	CRK-AT3P155B9
ABB	더블 암 협동 로봇	IRB 14000	Each arm 0.5	옵션 없음	4-M2.5	CRK-FL2P220L(50/70/100)BZ CRK-LFL2P220L50BZ	CRK-AT3P565BZ

부속 장치

FI/FH/FE/KDP type

각 로봇 제조사의 옵션 플랜지와 로봇 플랜지를 연결하는 부품

【외형 치수도】

(mm)

IAI 로봇용

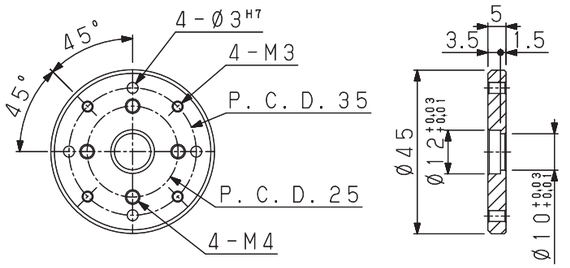

CRK-AT3P350-IXPFL1

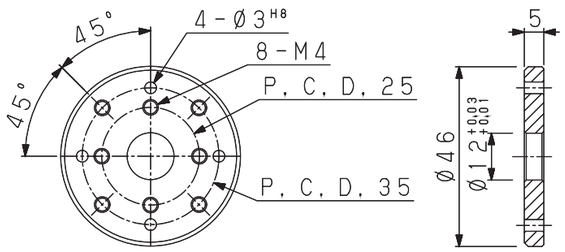

CRK-AT3P350-IXPFL2

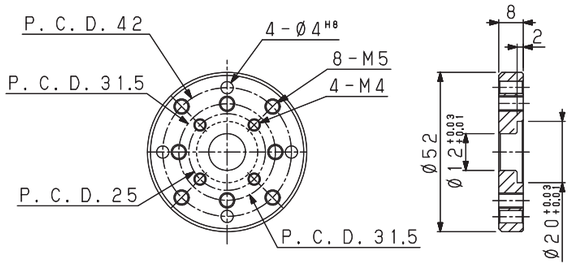

CRK-AT3P420-IXPFL3

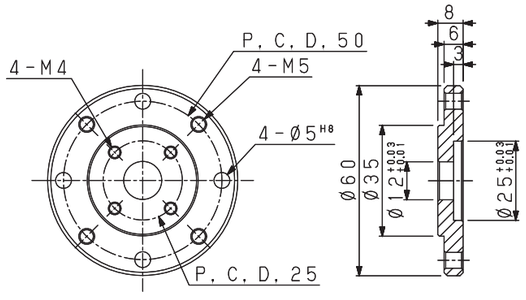

CRK-AT3P500-IXFL2

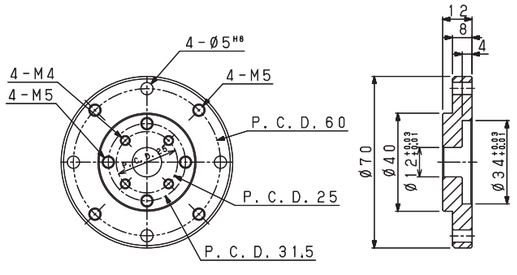

CRK-AT7P600-IXFL1

Yaskawa 로봇용

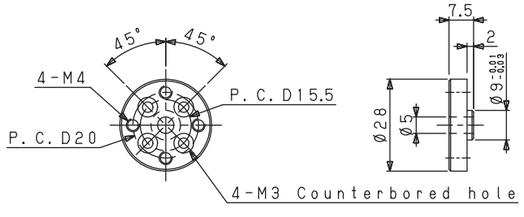

CRK-AT3P155B9

DENSO WAVE 로봇용

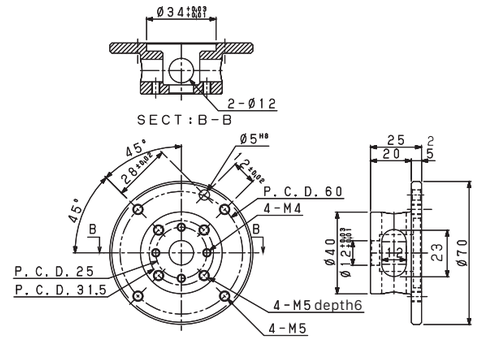

CRK-AT8P600-HSR

YAMAHA 로봇용

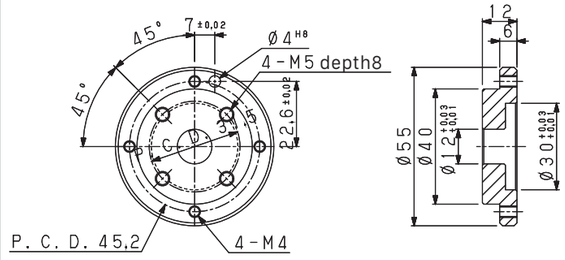

CRK-AT5P452-YK16

NACHI-FUJIKOSHI 로봇용

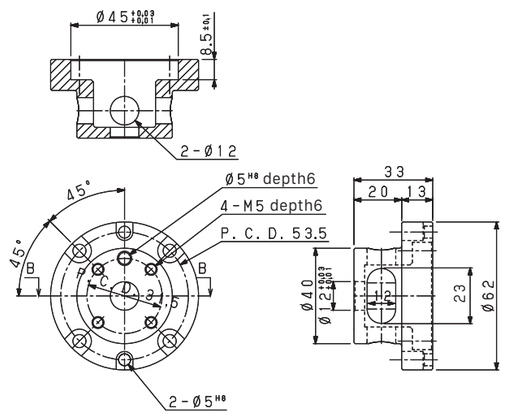

CRK-AT4P535-MZ04

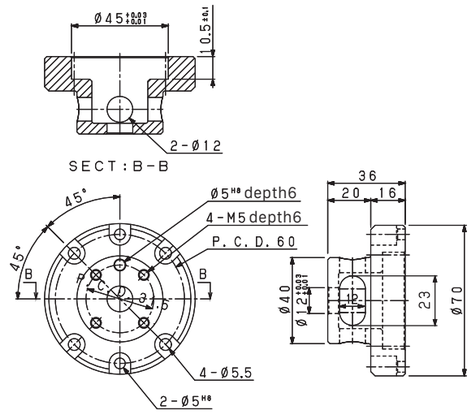

CRK-AT7P600-MZ07

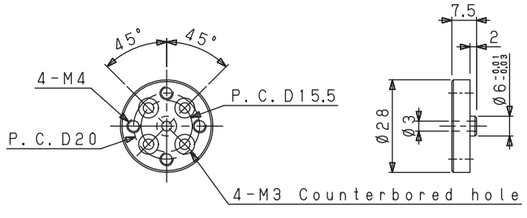

CRK-AT3P155B6

ABB 로봇용

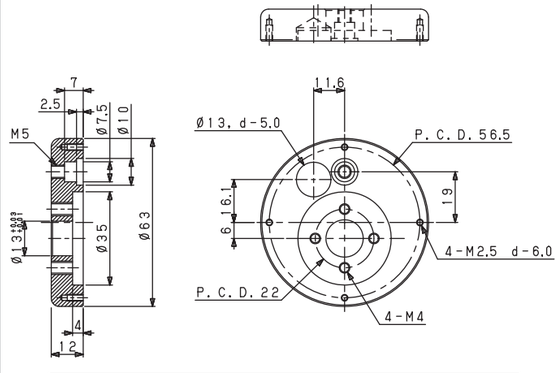

CRK-AT3P565BZ

부속 장치

평행 로봇 핸드

평행 로봇 핸드의 부속품 입니다.

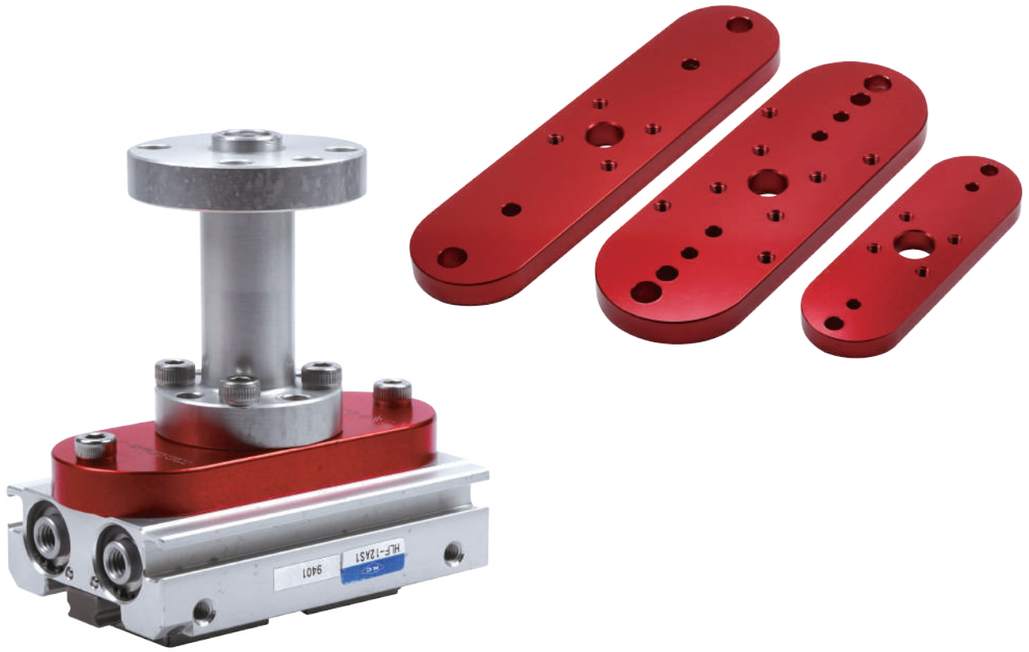

【형식 번호】

주문 형식 번호	적용 평행 핸드	플랜지 P.C.D.
CRK-KHAP250-HL12	HLF-12AS1	25.0
CRK-KHAP250-HL16	HLF-16AS1	
CRK-KHAP315-HL25	HLF-20AS1/HLC-25AS/HHC-50AS	31.5
CRK-KHAP315-HL30	HLC-30AS	

【외형 치수도】

(mm)

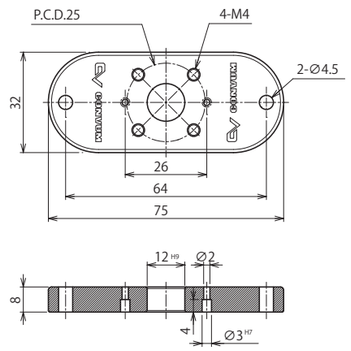

주문 형식 번호	질량 (g)
CRK-KHAP250-HL12	42.0

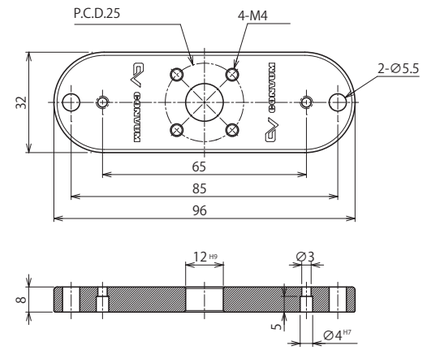

주문 형식 번호	질량 (g)
CRK-KHAP250-HL16	56.0

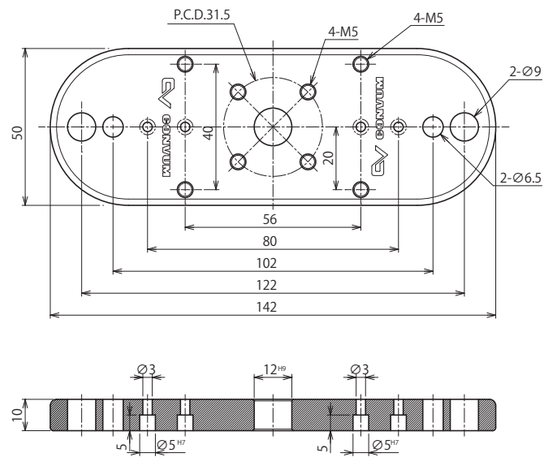

주문 형식 번호	질량 (g)
CRK-KHAP315-HL25	163.0

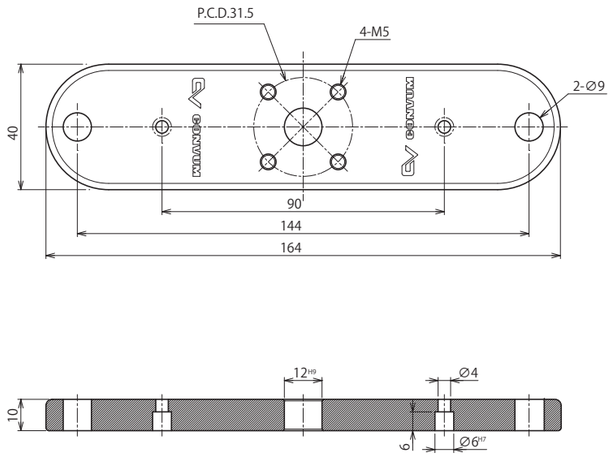

주문 형식 번호	질량 (g)
CRK-KHAP315-HL30	158.0

로봇 플랜지

가반 하중 2kg/3kg/7kg

FI/FH/FE/KDP type

로봇의 인터페이스와 핸드를 연결하는 부품

FI

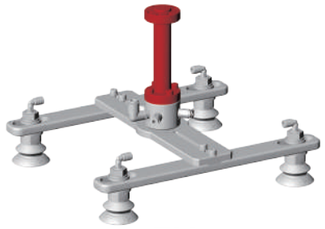

FH

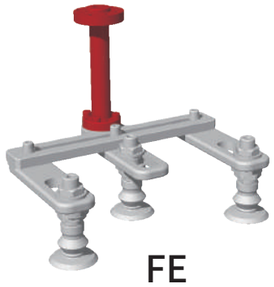

FE

FX

KDP

【형식번호】

CRK	-	FL3	P250	L50	BZ
		①	②	③	④

※선정시 아래 형식 조합 일람표를 함께 참조해 주세요.
※핸드 장착용 육각 홈이 있는 볼트 4개가 포함되어 있습니다.

① 플랜지 가반 하중(kg)

기호	가반 하중
FL2	Less than 2
FL3	Less than 3
FL7	Less than 7

② 로봇 설치 치수(P.C.D)

기호	P.C.D.
P200	20.0
P220	22.0
P250	25.0
P315	31.5
P500	50.0

③ 플랜지 길이(mm)

기호	길이
L50	50
L70	70
L100	100
L150	150

④ 로봇 플랜지 보스 지름

기호	보스 사이즈
BZ	N/A
B12	ϕ12
B14	ϕ14
B20	ϕ20
B31	ϕ31.5
B38	ϕ38
B41	ϕ41.1

【형식 조합 일람표】

Series	①가반 하중	②P.C.D.	③플랜지 길이	④보스 치수	주문 형식 번호	로봇에 연결하는 방법	
						바로 설치	부속 장치 이용
CRK-	FL2	P220	50	BZ	CRK-FL2P220L50BZ	○	-
			70		CRK-FL2P220L70BZ	○	-
			100		CRK-FL2P220L100BZ	○	-
	FL3	P200	50	BZ	CRK-FL3P200L50BZ	○	○
			100		CRK-FL3P200L100BZ	○	○
			150		CRK-FL3P200L150BZ	○	○
		P200	50	B14	CRK-FL3P200L50B14	○	-
			100		CRK-FL3P200L100B14	○	-
			150		CRK-FL3P200L150B14	○	-
		P250	50	BZ	CRK-FL3P250L50BZ	○	-
			100		CRK-FL3P250L100BZ	○	-
			150		CRK-FL3P250L150BZ	○	-
		P250	50	B12	CRK-FL3P250L50B12	○	○
			100		CRK-FL3P250L100B12	○	○
			150		CRK-FL3P250L150B12	○	○
		P315	50	B12	CRK-FL3P315L50B12	○	-
			100		CRK-FL3P315L100B12	○	-
			150		CRK-FL3P315L150B12	○	-
		P315	50	B20	CRK-FL3P315L50B20	○	-
			100		CRK-FL3P315L100B20	○	-
			150		CRK-FL3P315L150B20	○	-
		P500	50	B31.5	CRK-FL3P500L50B31	○	-
			100		CRK-FL3P500L100B31	○	-
			50	B38	CRK-FL3P500L50B38	○	-
			100		CRK-FL3P500LB10038	○	-
			50	B41.1	CRK-FL3P500L50B41	○	-
			100		CRK-FL3P500L100B41	○	-
	FL7	P315	50	B12	CRK-FL7P315L50B12	○	○
			100		CRK-FL7P315L100B12	○	○
			150		CRK-FL7P315L150B12	○	○
			50	B20	CRK-FL7P315L50B20	○	-
			100		CRK-FL7P315L100B20	○	-
			150		CRK-FL7P315L150B20	○	-
		P500	50	B31.5	CRK-FL7P500L50B31	○	-
			100		CRK-FL7P500L100B31	○	-
			50	B38	CRK-FL7P500L50B38	○	-
			100		CRK-FL7P500L100B38	○	-
			50	B41.1	CRK-FL7P500L50B41	○	-
			100		CRK-FL7P500L100B41	○	-

대응 로봇 목록

브랜드	카테고리	로봇 형식	가반하중 (kg)	P.C.D.	플랜지 보스 치수	장착 나사	적용 플랜지 형식	도면 번호
OMRON	SCARA 로봇	Cobra350	5.0	P.C.D.50	φ41.15+0.03/-0	4-M6	CRK-FL7(3)P500L(50/100)B41	⑱、⑲、⑳、㉑
		eCobra600	5.5					
		eCobra800	5.5					
	평행 링크 로봇	Hornet565 (Model 1720□-45604)	3.0		φ38+0.02/-0		CRK-FL3P500L(50/100)B38	⑭、⑮
		Hornet565 (Model 1720□-45600)	8.0				CRK-FL7P500L(50/100)B38	⑯、⑰
		Quattro650	6.0		φ41.15+0.02/-0		CRK-FL7(3)P500L(50/100)B41	⑱、⑲、⑳、㉑
		Quattro800	4.0					
	수직 다관절 로봇	Viper650	5.0	P.C.D.31.5	φ20H7	4-M5	CRK-FL7(3)P315L(50/100/150)B20	⑦、⑨
		Viper850	5.0					
		TM5	5.0	P.C.D.50	φ31.5H7	4-M6	CRK-FL7(3)P500L(50/100)B31	⑩、⑪、⑫、⑬
Kawasaki	SCARA 로봇	duAro1	Each arm 2.0	P.C.D.31.5	φ20H7	4-M5	CRK-FL3P315L(50/100/150)B20	⑦
	평행 링크 로봇	YF002N	2.0	P.C.D.25	Rc1/8 air port	4-M4	CRK-FL3P250L(50/100/150)BZ	④
		YF003N	3.0					
	수직 다관절 로봇	RS003N	3.0	P.C.D.31.5	φ20H7	4-M5	CRK-FL3P315L(50/100/150)B20	⑦
		RS005N	5.0				CRK-FL7(3)P315L(50/100/150)B20	⑦、⑨
		RS005L	5.0					
		RC005L	5.0					
		RS007N ※1	7.0			7-M5	CRK-FL7P315L(50/100/150)B20	⑨
		RS007L ※1	7.0					
DENSO WAVE	수직 다관절 로봇	VP5243	3.0	P.C.D.31.5	φ20H7	4-M5	CRK-FL3P315L(50/100/150)B20	⑦
		VP6242	2.5					
		VS-050	4.0				CRK-FL7(3)P315L(50/100/150)B20	⑦、⑨
		VS-060	4.0					
		VS-068	7.0				CRK-FL7P315L(50/100/150)B20	⑨
		VS-087	7.0					
		VS-6556 (VS-6556-B)	7.0					
		VS-6577 (VS-6577-B)	7.0					
TOSHIBA MACHINE	수직 다관절 로봇	TVL500	3.0	P.C.D.31.5	φ20H7	4-M5	CRK-FL3P315L(50/100/150)B20	⑦
		TVL700	4.0					
		TV600	3.0					
		TV800	5.0				CRK-FL7(3)P315L(50/100/150)B20	⑦、⑨
		TV1000	5.0					
UNIVERSAL ROBOTS	수직 다관절 로봇	UR3	3.0	P.C.D.50	φ31.5H7	4-M6	CRK-FL3P500L(50/100)B31	⑩、⑪
		UR5	5.0				CRK-FL7(3)P500L(50/100)B31	⑩、⑪、⑫、⑬
		UR10	10.0				CRK-FL7P500L(50/100)B31	⑫、⑬
FANUC	평행 링크 로봇	M-2iA/3A	3.0	P.C.D.20	φ14H8	4-M4	CRK-FL3P200L(50/100/150)B14	②
		M-2iA/3AL	3.0					
		M-2iA/3S	3.0		φ14H7 L50 through hole			
		M-2iA/3SL	3.0					
		M-1iA 05A(S)※2	0.5		φ14H7	4-M3		
		M-1iA 05A(S)L※2	0.5					
		M-1iA 1H(L)※2	1.0					

브랜드	카테고리	로봇 형식	가반하중 (kg)	P.C.D.	플랜지 보스 치수	장착 나사	적용 플랜지 형식	도면 번호
FANUC	수직 다관절 로봇	LR Mate 200iD/4S	4.0	P.C.D.31.5	φ20H7	4-M5	CRK-FL7(3)P315L(50/100/150)B20	⑦、⑨
		LR Mate 200iD/4SC	4.0					
		LR Mate 200iD/4SH	4.0					
		LR Mate 200iD(50iD)/7L	7.0				CRK-FL7P315L(50/100/150)B20	⑨
		LR Mate 200iD/7WP	7.0					
		LR Mate 200iD/7C	7.0					
		LR Mate 200iD/7LC	7.0					
		LR Mate 200iD/7H	7.0					
	협동 로봇	CR-4iA	4.0				CRK-FL7(3)P315L(50/100/150)B20	⑦、⑨
		CR-7iA	7.0				CRK-FL7P315L(50/100/150)B20	⑨
		CR-7iA/L	7.0					
MITSUBISHI ELECTRIC	수직 다관절 로봇	RV-2FR (B)	3.0	P.C.D.31.5	φ20H7	4-M5	CRK-FL3P315L(50/100/150)B20	⑦
		RV-2FRL (B)	3.0					
		RV-2F (B)	3.0					
		RV-2FL (B)	3.0					
		RV-4F (M) (C)	4.0				CRK-FL7(3)P315L(50/100/150)B20	⑦、⑨
		RV-4FL (M) (C)	4.0					
		RV-4FR (M) (C)	4.0					
		RV-4FRL (M) (C)	4.0					
		RV-7F (M) (C)	7.0				CRK-FL7P315L(50/100/150)B20	⑨
		RV-7FL (M) (C)	7.0					
		RV-7FLL (M) (C)	7.0					
		RV-7FR (M) (C)	7.0					
		RV-7FRL (M) (C)	7.0					
		RV-7FRLL (M) (C)	7.0					
Yaskawa	수직 다관절 로봇	MOTOMAN-MH3F	3.0	P.C.D.31.5	φ20H6	4-M5	CRK-FL3P315L(50/100/150)B20	⑦
		MOTOMAN-MH5S Ⅱ (5F)	5.0		φ12H7		CRK-FL7(3)P315L(50/100/150)B12	⑥、⑧
		MOTOMAN-MH5LS Ⅱ (5LF)	5.0					
		MOTOMAN-GP7	7.0				CRK-FL7P315L(50/100/150)B12	⑧
		MOTOMAN-GP8	8.0					
	평행 링크 로봇	MOTOMAN-MPP3S	3.0		φ20H7		CRK-FL3P315L(50/100/150)B20	⑦
		MOTOMAN-MPP3H	3.0					
	수직 다관절 로봇	MOTOMAN-MHJ	1.0	P.C.D.25.0	φ10H7	4-M5	CRK-FL3P250L(50/100/150)BZ	⑤
Dyadic Systems	협동 로봇	DSR-02-400	2.0	P.C.D.22	凸φ13h6	4-M4	CRK-FL2P220L(50/70/100)BZ	③

※1 로봇 플랜지의 장착 구멍수가 적으므로 주의 바랍니다.
※2 설치 구멍이 크기 때문에 주의 바랍니다.
※3 플랜지 외형도는 P27~P28을 참조 해주시길 바랍니다.

【외형 치수도】

(mm)

①

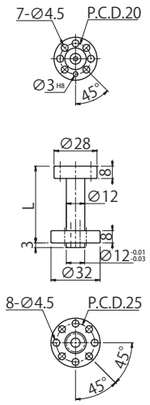

주문 형식 번호	L	질량 (g)
CRK-FL3P200L50BZ	50	32.0
CRK-FL3P200L100BZ	100	47.0
CRK-FL3P200L150BZ	150	62.0

②

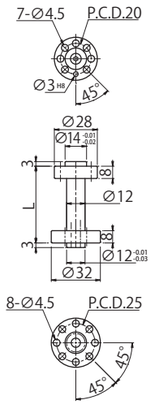

주문 형식 번호	L	질량 (g)
CRK-FL3P200L50B14	50	35.0
CRK-FL3P200L100B14	100	50.0
CRK-FL3P200L150B14	150	65.0

③

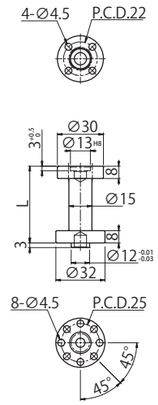

주문 형식 번호	L	질량 (g)
CRK-FL2P220L50BZ	50	42.0
CRK-FL2P220L70BZ	70	52.0
CRK-FL2P220L100BZ	100	66.0

④

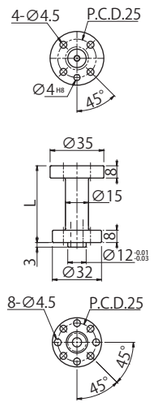

주문 형식 번호	L	질량 (g)
CRK-FL3P250L50BZ	50	45.8
CRK-FL3P250L100BZ	100	69.8
CRK-FL3P250L150BZ	150	93.8

⑤

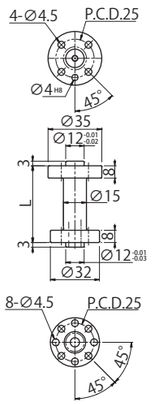

주문 형식 번호	L	질량 (g)
CRK-FL3P250L50B12	50	46.2
CRK-FL3P250L100B12	100	70.2
CRK-FL3P250L150B12	150	94.2

⑥

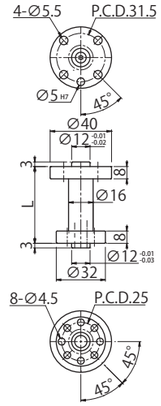

주문 형식 번호	L	질량 (g)
CRK-FL3P315L50B12	50	58.0
CRK-FL3P315L100B12	100	85.0
CRK-FL3P315L150B12	150	112.0

⑦

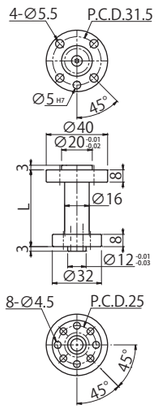

주문 형식 번호	L	질량 (g)
CRK-FL3P315L50B20	50	60.0
CRK-FL3P315L100B20	100	87.0
CRK-FL3P315L150B20	150	114.0

⑧

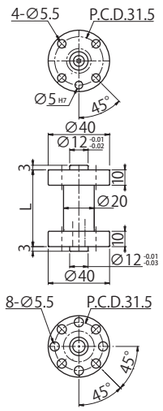

주문 형식 번호	L	질량 (g)
CRK-FL7P315L50B12	50	89.7
CRK-FL7P315L100B12	100	131.7
CRK-FL7P315L150B12	150	174.7

⑨

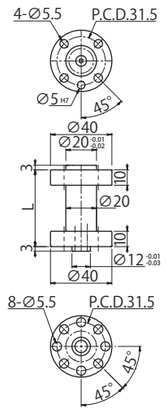

주문 형식 번호	L	질량 (g)
CRK-FL7P315L50B20	50	91.7
CRK-FL7P315L100B20	100	133.7
CRK-FL7P315L150B20	150	176.7

⑩

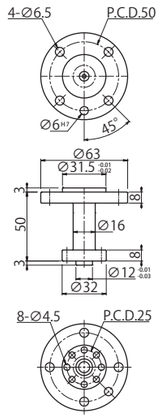

주문 형식 번호	질량 (g)
CRK-FL3P500L50B31	99.1

⑪

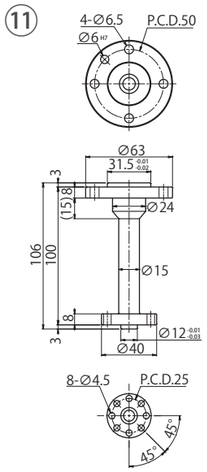

주문 형식 번호	L	질량 (g)
CRK-FL3P500L100B31	100	134.0

⑫

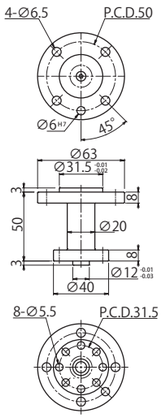

주문 형식 번호	L	질량 (g)
CRK-FL7P500L50B31	50	115.0

⑬

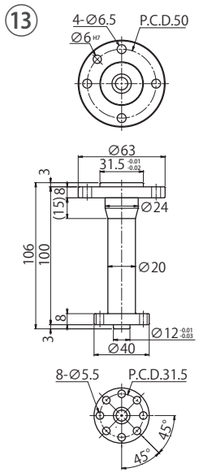

주문 형식 번호	L	질량 (g)
CRK-FL7P500L100B31	100	168.0

⑭

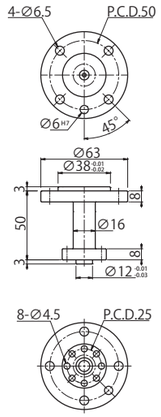

주문 형식 번호	질량 (g)
CRK-FL3P500L50B38	99.5

⑮

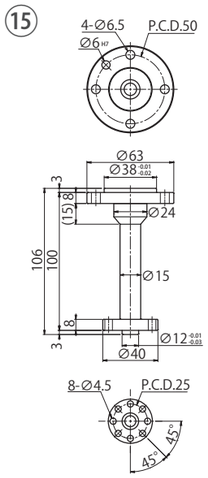

주문 형식 번호	L	질량 (g)
CRK-FL3P500L100B38	100	137.0

⑯

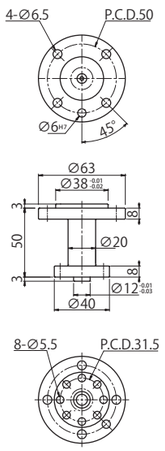

주문 형식 번호	L	질량 (g)
CRK-FL7P500L50B38	50	117.0

⑰

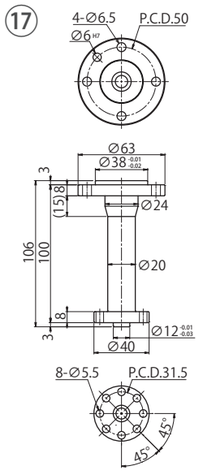

주문 형식 번호	L	질량 (g)
CRK-FL7P500L100B38	100	171.0

⑱

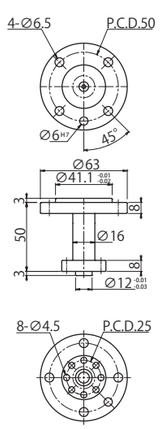

주문 형식 번호	L	질량 (g)
CRK-FL3P500L50B41	50	100.5

⑲

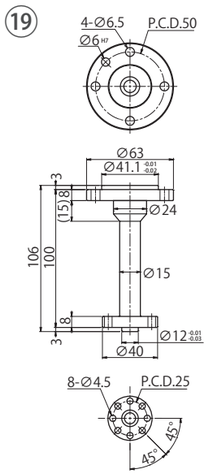

주문 형식 번호	L	질량 (g)
CRK-FL3P500L100B41	100	139.0

⑳

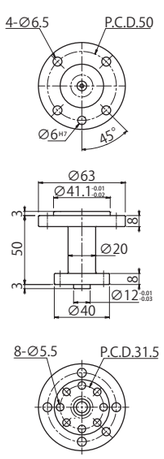

주문 형식 번호	L	질량 (g)
CRK-FL7P500L50B41	50	100.5

㉑

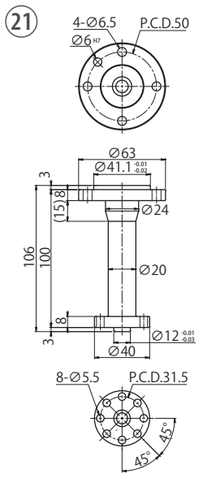

주문 형식 번호	L	질량 (g)
CRK-FL7P500L100B41	100	173.0

원터치 플랜지

버튼 하나로 쉽게 핸드를 교체 할 수 있습니다.
로봇 사이드 타입과 핸드 사이드 타입을 조합하여 사용 하십시오.

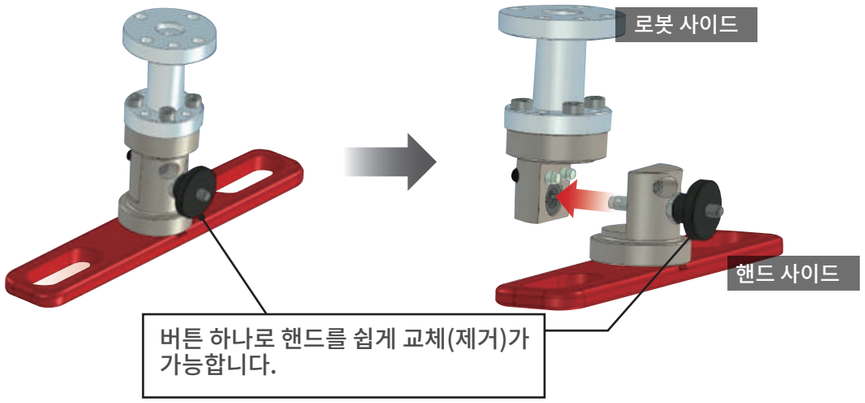

로봇측 설치용

CRK 표준 플랜지 연결 유형

플랜지는 새로 장착할 수 있으며, 한번의 터치으로 분리할 수 있습니다.

플랜지(별매) P23
P.C.D.25,31.5 type에 장착 가능

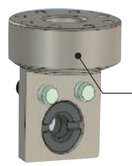

원터치 플랜지

플랜지 일체형

플랜지에 원터치 기능을 붙인 타입이며, 로봇에 직접 설치하여 원터치로 탈착이 가능.

■로봇측

【형식 번호】

CRK	-	FW	P250	FL050	B12
			①	②	③

※ 선정시 형식 조합 일람표를 맞추어 참조하십시오.

① 설치 치수(P.C.D.)

기호	P.C.D.（mm）
P250	25.0
P315	31.5

② 플랜지 타입(로봇측)

기호	Type	플랜지 길이 (mm)
FA	CRK 표준 플랜지 연결 type	-
FL050	플랜지 일체형	50
FL100	플랜지 일체형	100

③ 보스 직경

기호	보스 직경
BZ	N/A Note1
B12	ϕ12
B20	ϕ20 Note2

Note 1）②에서 "FA"를 선택한 경우, 보스의 직경은 "BZ"가 됩니다.
Note 2）①에서 "P315"를 선택한 경우

■핸드측

【형식번호】

CRK	-	FW	P315	MA	T6
			①	②	③

※ 선정시 형식 조합 일람표를 맞추어 참조하십시오.

① 플랜지 치수(P.C.D.)

기호	P.C.D.
P250	25.0
P315	31.5

② 플랜지 타입(핸드측)

기호	Type
MA	공기 분기 배관 어댑터 포함
MZ	N/A

③ 원터치 피팅

기호	사양
TZ	N/A
T4	ϕ4 L자
T6	ϕ6 L자

Note）②에서 "MZ"를 선택하면, 원터치 피팅이 "TZ"가 됩니다.

【형식 조합 일람표】

로봇측

주문 형식 번호
CRK-FWP250FABZ
CRK-FWP250FL050BZ
CRK-FWP250FL100BZ
CRK-FWP250FL050B12
CRK-FWP250FL100B12
CRK-FWP315FABZ
CRK-FWP315FL050BZ
CRK-FWP315FL100BZ
CRK-FWP315FL050B12
CRK-FWP315FL100B12
CRK-FWP315FL050B20
CRK-FWP315FL100B20

핸드측

주문 형식 번호	포함 부속품
CRK-FWP250MZTZ	핸드측 장착 볼트 4개
CRK-FWP250MATZ	
CRK-FWP250MAT4	핸드측 장착 볼트 4개, 원터치 피팅 5개, M5 플러그 2개
CRK-FWP250MAT6	
CRK-FWP315MZTZ	핸드측 장착 볼트 4개
CRK-FWP315MATZ	
CRK-FWP315MAT4	핸드측 장착 볼트 4개, 원터치 피팅 5개, Rc1/8 플러그 2개
CRK-FWP315MAT6	

【로봇측, 핸드측 조합 가능 일람/가반 중량표】

로봇측	핸드측	
	CRK-FWP250 type	CRK-FWP315 type
CRK-FWP250 type	○(Payload 3kg)	×
CRK-FWP315 type	○(Payload 3kg)	○(Payload 7kg)

【외형 치수도】로봇측 장착용

(mm)

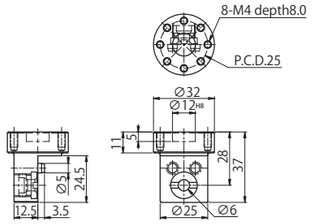

주문 형식 번호	질량 (g)
CRK-FWP250FABZ	47.0

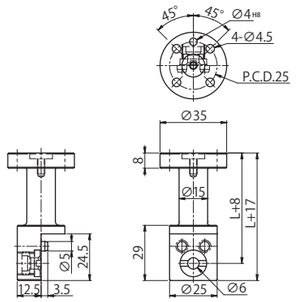

주문 형식 번호	L	질량 (g)
CRK-FWP250FL050BZ	50	57.0
CRK-FWP250FL100BZ	100	80.5

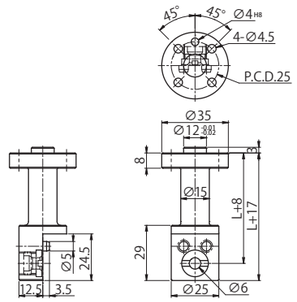

주문 형식 번호	L	질량 (g)
CRK-FWP250FL050B12	50	59.5
CRK-FWP250FL100B12	100	83.0

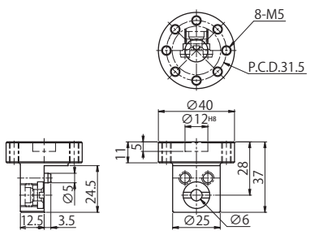

주문 형식 번호	질량 (g)
CRK-FWP315FABZ	59.0

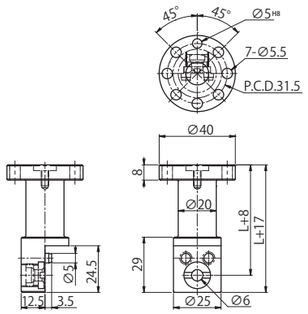

주문 형식 번호	L	질량 (g)
CRK-FWP315FL050BZ	50	72.0
CRK-FWP315FL100BZ	100	113.5

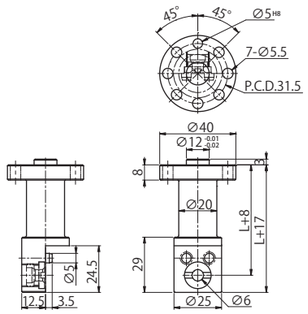

주문 형식 번호	L	질량 (g)
CRK-FWP315FL050B12	50	74.5
CRK-FWP315FL100B12	100	116.0

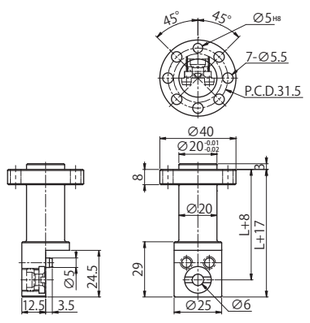

주문 형식 번호	L	질량 (g)
CRK-FWP315FL050B20	50	75.0
CRK-FWP315FL100B20	100	116.5

【외형 치수도】핸드측 장착용

(mm)

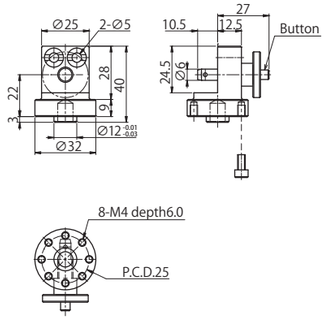

주문 형식 번호	질량 (g)
CRK-FWP250MZTZ	60.0

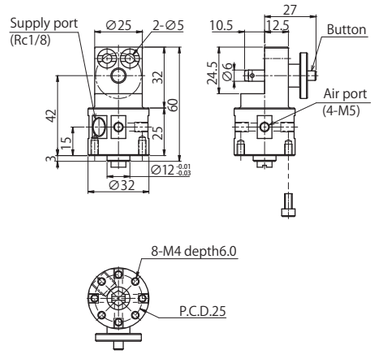

주문 형식 번호	질량 (g)
CRK-FWP250MATZ	94.5

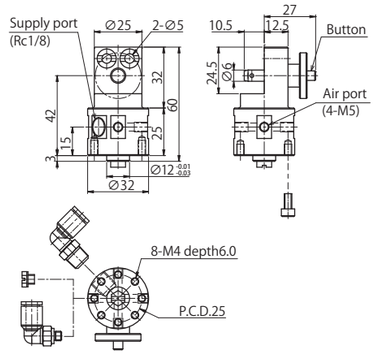

주문 형식 번호	질량 (g)
CRK-FWP250MAT4	114.0

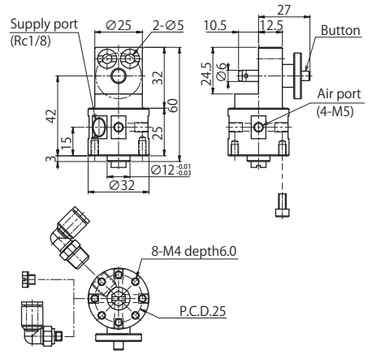

주문 형식 번호	질량 (g)
CRK-FWP250MAT6	117.0

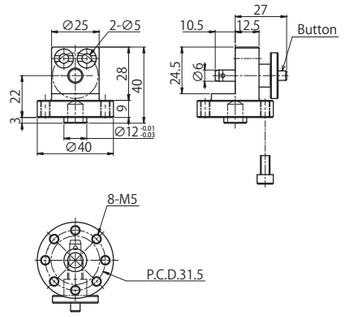

주문 형식 번호	질량 (g)
CRK-FWP315MZTZ	68.5

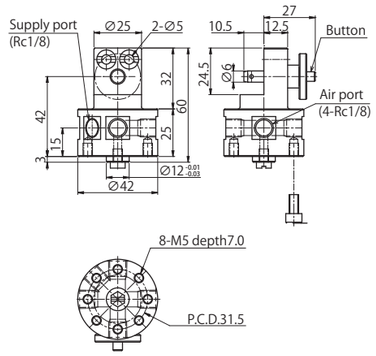

주문 형식 번호	질량 (g)
CRK-FWP315MATZ	122.0

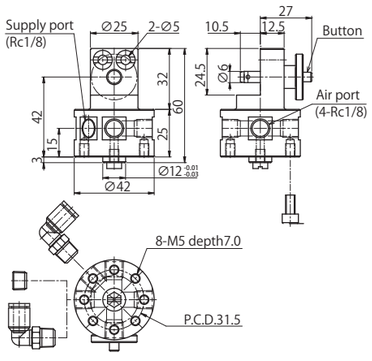

주문 형식 번호	질량 (g)
CRK-FWP315MAT4	152.5

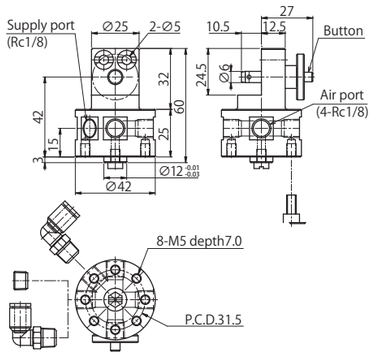

주문 형식 번호	질량 (g)
CRK-FWP315MAT6	156.0

어댑터

FI/FH/FE/FX type

공기 배관을 분기하는 부품 입니다.

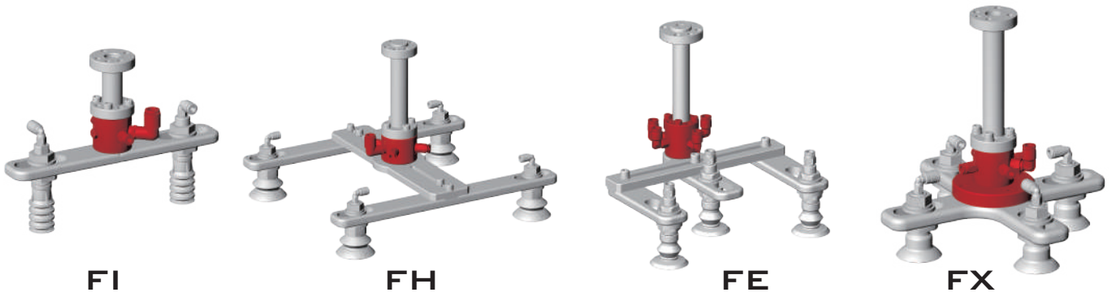

【형식번호】

CRK	-	FI	AP250	TZ
		①	②	③

※ 선정시 아래 형식 조합 일람표를 함께 참조해 주세요.
※ 설치용 플러그, 볼트가 포함되어 있습니다.

① 대응 가이드 베이스 · 암

기호	대응 가이드 베이스 · 암
FI	FI 암
FH	FH, FE 가이드 베이스
FX	FX 암

② 중간 어댑터 피치(P.C.D.)

기호	P.C.D.	대응 가이드 베이스 · 암	가반 중량(kg)
AP250	25.0	FI 암 (25.0 type)	3이하
		FH100/150 가이드 베이스	
		FE100/150 가이드 베이스	
		FX 암	
AP315	31.5	FI 암 (31.5 type)	7이하
		FH200/250/300 가이드 베이스	
		FX 암	

③ 원터치 피팅

기호	사양
TZ	N/A
T4	ϕ4 L자
T6	ϕ6 L자
S4	ϕ4 일자
S6	ϕ6 일자

【형식 조합 목록】

시리즈	①대응 가이드 베이스 · 암	②P.C.D.	③원터치 피팅		주문 형식 번호	대응 가이드 베이스 · 암
CRK-	FI	AP250	TZ	N/A	CRK-FIAP250TZ	FI 암 (25.0 type)
			T4	ϕ4 L자	CRK-FIAP250T4	
			T6	ϕ6 L자	CRK-FIAP250T6	
			S4	ϕ4 일자	CRK-FIAP250S4	
			S6	ϕ6 일자	CRK-FIAP250S6	
		AP315	TZ	N/A	CRK-FIAP315TZ	FI 암 (31.5 type)
			T4	ϕ4 L자	CRK-FIAP315T4	
			T6	ϕ6 L자	CRK-FIAP315T6	
			S4	ϕ4 일자	CRK-FIAP315S4	
			S6	ϕ6 일자	CRK-FIAP315S6	
	FH	AP250	TZ	N/A	CRK-FHAP250TZ	FH100/150 가이드 베이스 FE100/150 가이드 베이스
			T4	ϕ4 L자	CRK-FHAP250T4	
			T6	ϕ6 L자	CRK-FHAP250T6	
			S4	ϕ4 일자	CRK-FHAP250S4	
			S6	ϕ6 일자	CRK-FHAP250S6	
		AP315	TZ	N/A	CRK-FHAP315TZ	FH200/250/300 가이드 베이스
			T4	ϕ4 L자	CRK-FHAP315T4	
			T6	ϕ6 L자	CRK-FHAP315T6	
			S4	ϕ4 일자	CRK-FHAP315S4	
			S6	ϕ6 일자	CRK-FHAP315S6	
	FX	AP250	TZ	N/A	CRK-FXAP250TZ	FX 암
			T4	ϕ4 L자	CRK-FXAP250T4	
			T6	ϕ6 L자	CRK-FXAP250T6	
			S4	ϕ4 일자	CRK-FXAP250S4	
			S6	ϕ6 일자	CRK-FXAP250S6	
		AP315	TZ	N/A	CRK-FXAP315TZ	
			T4	ϕ4 L자	CRK-FXAP315T4	
			T6	ϕ6 L자	CRK-FXAP315T6	
			S4	ϕ4 일자	CRK-FXAP315S4	
			S6	ϕ6 일자	CRK-FXAP315S6	

【외형 치수도】

(mm)

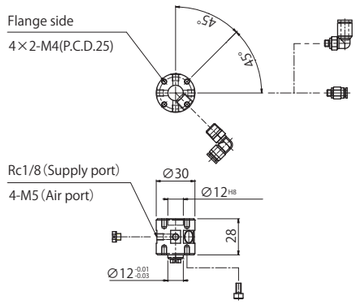

주문 형식 번호	질량(g)
CRK-FIAP250TZ	46.5
CRK-FIAP250T4	56.5
CRK-FIAP250T6	60.5
CRK-FIAP250S4	56.5
CRK-FIAP250S6	60.6

※ 암설치용 육각렌치볼트 4개와 M5플러그 2개가 포함 됩니다.

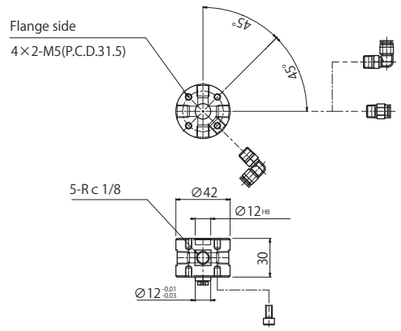

주문 형식 번호	질량(g)
CRK-FIAP315TZ	87.0
CRK-FIAP315T4	105.3
CRK-FIAP315T6	107.4
CRK-FIAP315S4	105.3
CRK-FIAP315S6	107.4

※ 암설치용 육각렌치볼트 4개와 Rc1/8플러그 2개가 포함 됩니다.

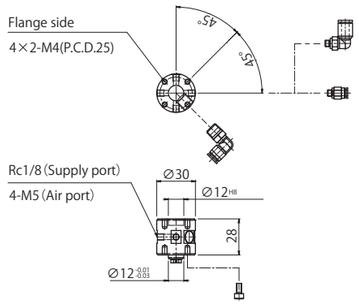

주문 형식 번호	질량(g)
CRK-FHAP250TZ	46.5
CRK-FHAP250T4	56.5
CRK-FHAP250T6	60.5
CRK-FHAP250S4	56.5
CRK-FHAP250S6	60.6

※ 가이드 베이스 설치용 육각렌치볼트 4개가 포함 되어 있습니다.

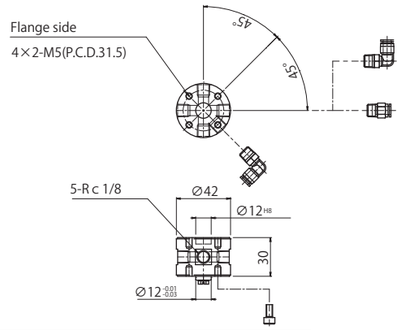

주문 형식 번호	질량(g)
CRK-FHAP315TZ	86.9
CRK-FHAP315T4	96.9
CRK-FHAP315T6	100.9
CRK-FHAP315S4	96.9
CRK-FHAP315S6	100.9

※ 가이드 베이스 설치용 육각렌치볼트 4개가 포함 되어 있습니다.

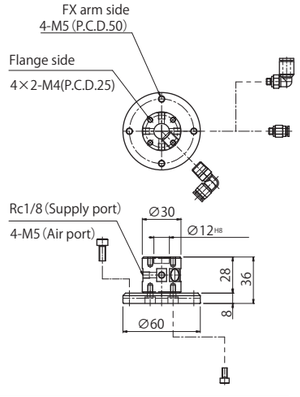

주문 형식 번호	질량(g)
CRK-FXAP250TZ	102.6
CRK-FXAP250T4	112.6
CRK-FXAP250T6	116.6
CRK-FXAP250S4	112.6
CRK-FXAP250S6	116.6

※ 암 설치용 육각렌치볼트 4개가 포함 되어 있습니다.
※ 어댑터 설치용 육각렌치볼트 4개가 포함되어 있습니다.

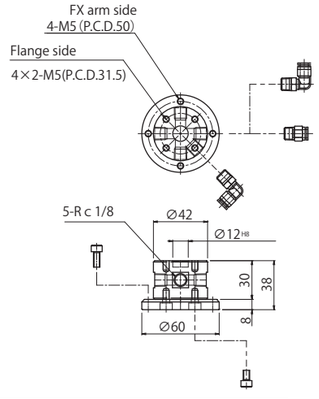

주문 형식 번호	질량(g)
CRK-FXAP315TZ	140.8
CRK-FXAP315T4	150.8
CRK-FXAP315T6	154.8
CRK-FXAP315S4	150.8
CRK-FXAP315S6	154.8

※ 암 설치용 육각렌치볼트 4개가 포함 되어 있습니다.
※ 어댑터 설치용 육각렌치볼트 4개가 포함되어 있습니다.

어댑터

KDPtype

패드와 플랜지를 연결하는 부품 입니다.

KDP1 type

KDP3 type
진공패드 2pcs, 플러그 1pcs

KDP3 type
진공패드 3pcs

【형식번호】

CRK	-	KDP3	P15	G1	T4	-	W
		①	②	③	④		⑤

※ 선정시 아래 형식 조합 일람표를 함께 참조해 주세요.
※ 어댑터와 로봇 플랜지의 접속 치수는 P.C.D25입니다.

① 진공 패드 수량

기호	진공 패드 수량	가반 중량(kg)
KDP1	1 pcs	Less than 3
KDP3	3 pcs Note	

Note)패드 1개 또는 2개를 장착할 경우 나머지 나사구멍을 플러그로 막아 주십시오.

② 패드 간격(mm)

기호	간격
Z	N/A Note
P15	15×3 holes
P20	20×3 holes
P25	25×3 holes
P30	30×3 holes
P35	35×3 holes
P40	40×3 holes

Note) ①에서 KDP1 선택 시.

③ 패드 연결 나사 사양

기호	나사 사양
G1	G1/8
M1	M10
M6	M6
M5	M5

④ 원터치 피팅

기호	사양
TZ	N/A
T4	ϕ4 L자
T6	ϕ6 L자
S4	ϕ4 일자
S6	ϕ6 일자

⑤ 표면 처리

기호	아노다이징 색상
Blank	Red
W	White
B	Blue

플러그

CRK	-	P	G1

기호	나사 사양
G1	G1/8
M1	M10
M6	M6
M5	M5

※ KDP3 선택 시 1~2개 진공 패드와 함께 사용하는 플러그 입니다.

【형식 조합 일람표】

시리즈	①진공 패드 수량	②진공 패드 간격	③나사 사양	④원터치 피팅		⑤표면처리	주문 형식 번호	질량(g)
CRK-	KDP1	Z	G1 M1 M6 M5	TZ	N/A	Blank : Red W : White B : Blue	CRK-KDP1ZG1(/M1/M6/M5)TZ(-W/B)	31.0
				T4	ϕ4 L자		CRK-KDP1ZG1(/M1/M6/M5)T4(-W/B)	38.0
				T6	ϕ6 L자		CRK-KDP1ZG1(/M1/M6/M5)T6(-W/B)	38.0
				S4	ϕ4 일자		CRK-KDP1ZG1(/M1/M6/M5)S4(-W/B)	38.0
				S6	ϕ6 일자		CRK-KDP1ZG1(/M1/M6/M5)S6(-W/B)	38.0
	KDP3	P15	M6 M5	TZ	N/A		CRK-KDP3P15M6(/M5)TZ(-W/B)	97.5
				T4	ϕ4 L자		CRK-KDP3P15M6(/M5)T4(-W/B)	104.5
				T6	ϕ6 L자		CRK-KDP3P15M6(/M5)T6(-W/B)	104.5
				S4	ϕ4 일자		CRK-KDP3P15M6(/M5)S4(-W/B)	104.5
				S6	ϕ6 일자		CRK-KDP3P15M6(/M5)S6(-W/B)	104.5
	KDP3	P20	G1 M1 M6 M5	TZ	N/A		CRK-KDP3P20G1(/M1/M6/M5)TZ(-W/B)	97.5
				T4	ϕ4 L자		CRK-KDP3P20G1(/M1/M6/M5)T4(-W/B)	104.5
				T6	ϕ6 L자		CRK-KDP3P20G1(/M1/M6/M5)T6(-W/B)	104.5
				S4	ϕ4 일자		CRK-KDP3P20G1(/M1/M6/M5)S4(-W/B)	104.5
				S6	ϕ6 일자		CRK-KDP3P20G1(/M1/M6/M5)S6(-W/B)	104.5
	KDP3	P25	G1 M1 M6 M5	TZ	N/A		CRK-KDP3P25G1(/M1/M6/M5)TZ(-W/B)	158.5
				T4	ϕ4 L자		CRK-KDP3P25G1(/M1/M6/M5)T4(-W/B)	164.5
				T6	ϕ6 L자		CRK-KDP3P25G1(/M1/M6/M5)T6(-W/B)	164.5
				S4	ϕ4 일자		CRK-KDP3P25G1(/M1/M6/M5)S4(-W/B)	164.5
				S6	ϕ6 일자		CRK-KDP3P25G1(/M1/M6/M5)S6(-W/B)	164.5
	KDP3	P30	G1 M1 M6 M5	TZ	N/A		CRK-KDP3P30G1(/M1/M6/M5)TZ(-W/B)	158.5
				T4	ϕ4 L자		CRK-KDP3P30G1(/M1/M6/M5)T4(-W/B)	164.5
				T6	ϕ6 L자		CRK-KDP3P30G1(/M1/M6/M5)T6(-W/B)	164.5
				S4	ϕ4 일자		CRK-KDP3P30G1(/M1/M6/M5)S4(-W/B)	164.5
				S6	ϕ6 일자		CRK-KDP3P30G1(/M1/M6/M5)S6(-W/B)	164.5
	KDP3	P35	G1 M1 M6 M5	TZ	N/A		CRK-KDP3P35G1(/M1/M6/M5)TZ(-W/B)	158.5
				T4	ϕ4 L자		CRK-KDP3P35G1(/M1/M6/M5)T4(-W/B)	164.5
				T6	ϕ6 L자		CRK-KDP3P35G1(/M1/M6/M5)T6(-W/B)	164.5
				S4	ϕ4 일자		CRK-KDP3P35G1(/M1/M6/M5)S4(-W/B)	164.5
				S6	ϕ6 일자		CRK-KDP3P35G1(/M1/M6/M5)S6(-W/B)	164.5
	KDP3	P40	G1 M1 M6 M5	TZ	N/A		CRK-KDP3P40G1(/M1/M6/M5)TZ(-W/B)	158.5
				T4	ϕ4 L자		CRK-KDP3P40G1(/M1/M6/M5)T4(-W/B)	164.5
				T6	ϕ6 L자		CRK-KDP3P40G1(/M1/M6/M5)T6(-W/B)	164.5
				S4	ϕ4 일자		CRK-KDP3P40G1(/M1/M6/M5)S4(-W/B)	164.5
				S6	ϕ6 일자		CRK-KDP3P40G1(/M1/M6/M5)S6(-W/B)	164.5

【외형 치수도】

(mm)

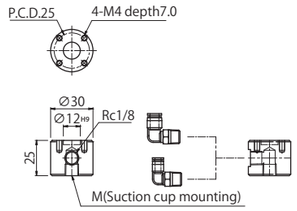

주문 형식 번호	M (패드 연결 나사 사양)
CRK-KDP1ZG1□	G1/8
CRK-KDP1ZM1□	M10×1.5
CRK-KDP1ZM6□	M6×1.0
CRK-KDP1ZM5□	M5×0.8

※ □ 는 원터치 피팅을 나타냅니다.

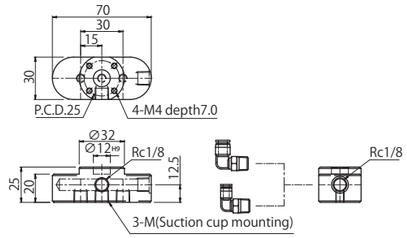

주문 형식 번호	M (패드 연결 나사 사양)
CRK-KDP3P15M6□	M6×1.0
CRK-KDP3P15M5□	M5×0.8

※ □ 는 원터치 피팅을 나타냅니다.

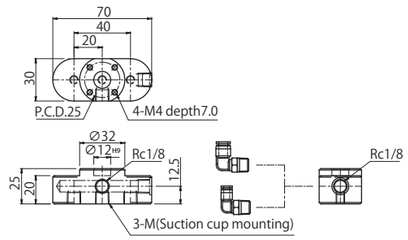

주문 형식 번호	M (패드 연결 나사 사양)
CRK-KDP3P20G1□	G1/8
CRK-KDP3P20M1□	M10×1.5
CRK-KDP3P20M6□	M6×1.0
CRK-KDP3P20M5□	M5×0.8

※ □ 는 원터치 피팅을 나타냅니다.

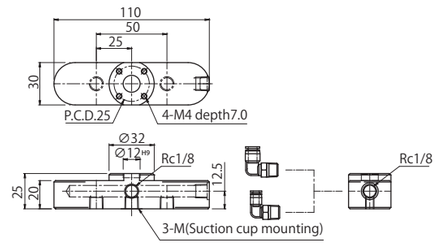

주문 형식 번호	M (패드 연결 나사 사양)
CRK-KDP3P25G1□	G1/8
CRK-KDP3P25M1□	M10×1.5
CRK-KDP3P25M6□	M6×1.0
CRK-KDP3P25M5□	M5×0.8

※ □ 는 원터치 피팅을 나타냅니다.

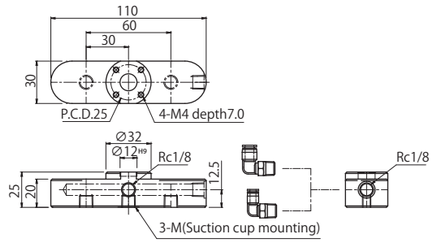

주문 형식 번호	M (패드 연결 나사 사양)
CRK-KDP3P30G1□	G1/8
CRK-KDP3P30M1□	M10×1.5
CRK-KDP3P30M6□	M6×1.0
CRK-KDP3P30M5□	M5×0.8

※ □ 는 원터치 피팅을 나타냅니다.

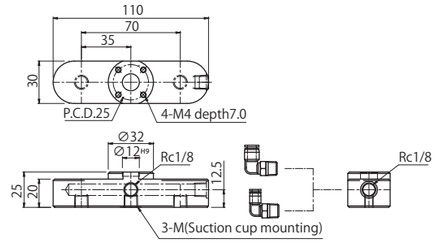

주문 형식 번호	M (패드 연결 나사 사양)
CRK-KDP3P35G1□	G1/8
CRK-KDP3P35M1□	M10×1.5
CRK-KDP3P35M6□	M6×1.0
CRK-KDP3P35M5□	M5×0.8

※ □ 는 원터치 피팅을 나타냅니다.

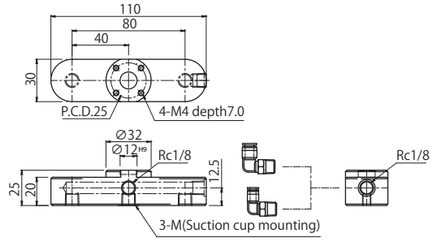

주문 형식 번호	M (패드 연결 나사 사양)
CRK-KDP3P40G1□	G1/8
CRK-KDP3P40M1□	M10×1.5
CRK-KDP3P40M6□	M6×1.0
CRK-KDP3P40M5□	M5×0.8

※ □ 는 원터치 피팅을 나타냅니다.

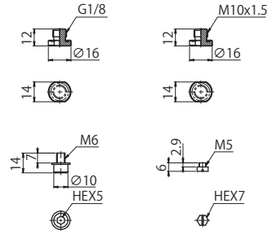

주문 형식 번호	M (패드 연결 나사 사양)	질량(g)
CRK-PG1	G1/8	3.0
CRK-PM1	M10×1.5	3.0
CRK-PM6	M6×1.0	5.2
CRK-PM5	M5×0.8	1.0

가이드 베이스 FH type

암과 플랜지/어댑터를 연결하는 부품입니다.

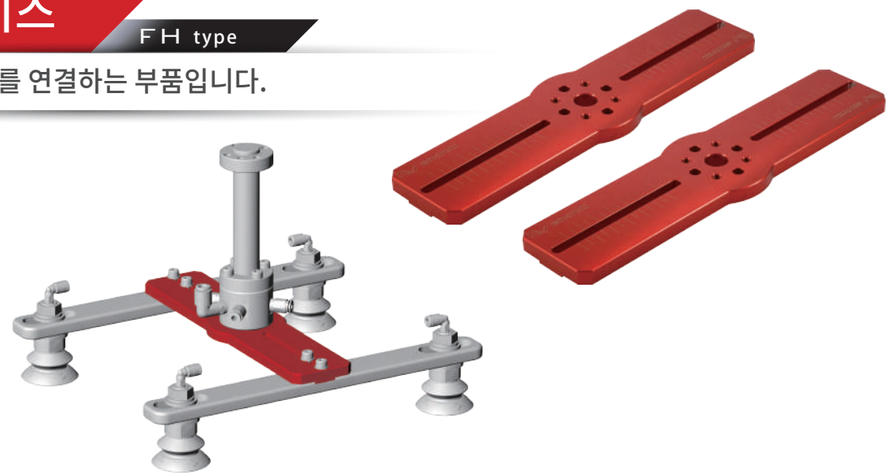

【형식번호】

CRK	-	FH	100	-	W
			①		②

① 가이드 베이스 사양

기호	조정 가능범위(mm)	설치 P.C.D.	가반 중량(kg)
100	50~100	25.0	3 이하
150	100~150		
200	80~200	31.5	7이하
250	80~250		
300	100~300		

② 표면 처리

기호	아노다이징 색상
Blank	Red
W	White
B	Blue

【외형 치수도】

(mm)

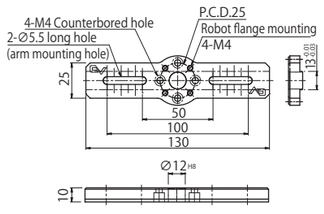

주문 형식 번호	Lmax	Lmin	질량(g)
CRK-FH100	100	50	67.0

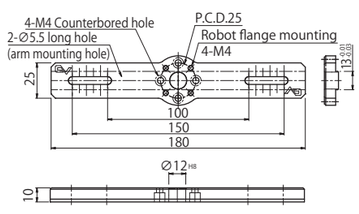

주문 형식 번호	Lmax	Lmin	질량(g)
CRK-FH150	150	100	98.0

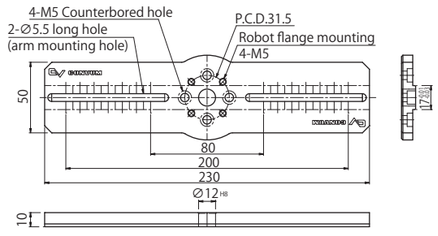

주문 형식 번호	Lmax	Lmin	질량(g)
CRK-FH200	200	80	238.0

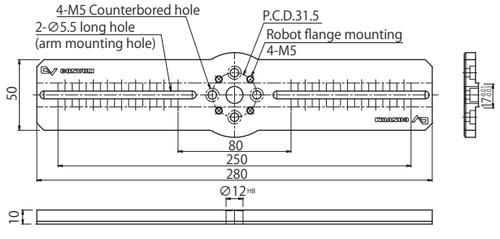

주문 형식 번호	Lmax	Lmin	질량(g)
CRK-FH250	250	80	289.0

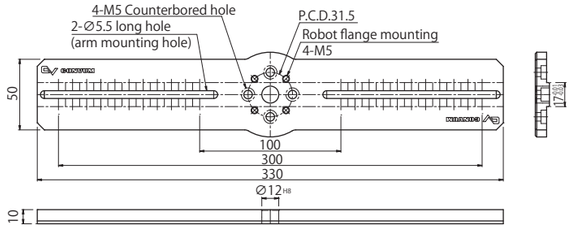

주문 형식 번호	Lmax	Lmin	질량(g)
CRK-FH300	300	100	343.0

가이드 베이스 FE type

암과 플랜지/어댑터를 연결하는 부품입니다.

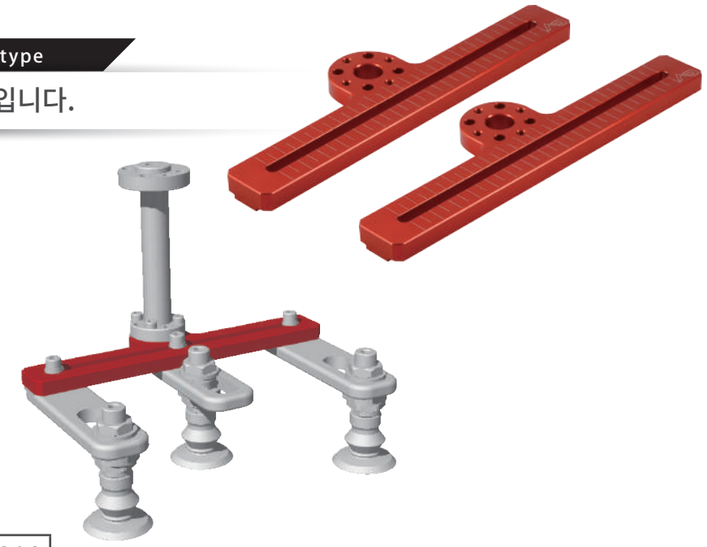

【형식번호】

CRK	-	FE	100	-	W
			①		②

① 가이드 베이스 사양

기호	조정 가능범위(mm)	설치 P.C.D.	가반 중량(kg)
100	50~100	25.0	3 이하
150	100~150		

② 표면 처리

기호	아노다이징 색상
Blank	Red
W	White
B	Blue

【외형 치수도】

(mm)

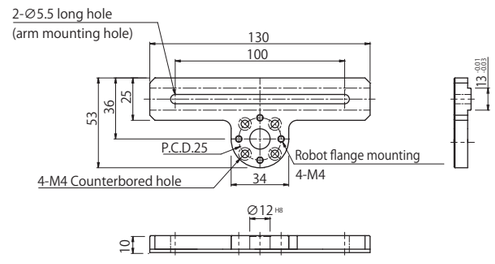

주문 형식 번호	질량(g)
CRK-FE100	74.5

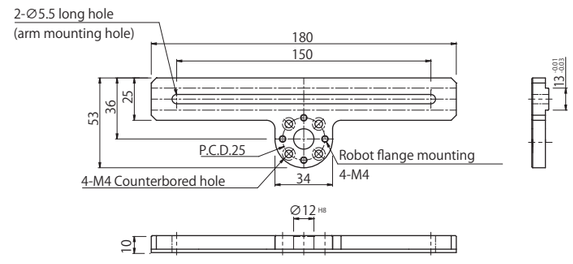

주문 형식 번호	질량(g)
CRK-FE150	96.0

암

FH/FE type

진공 패드 사이의 간격을 조절하는 부품입니다.

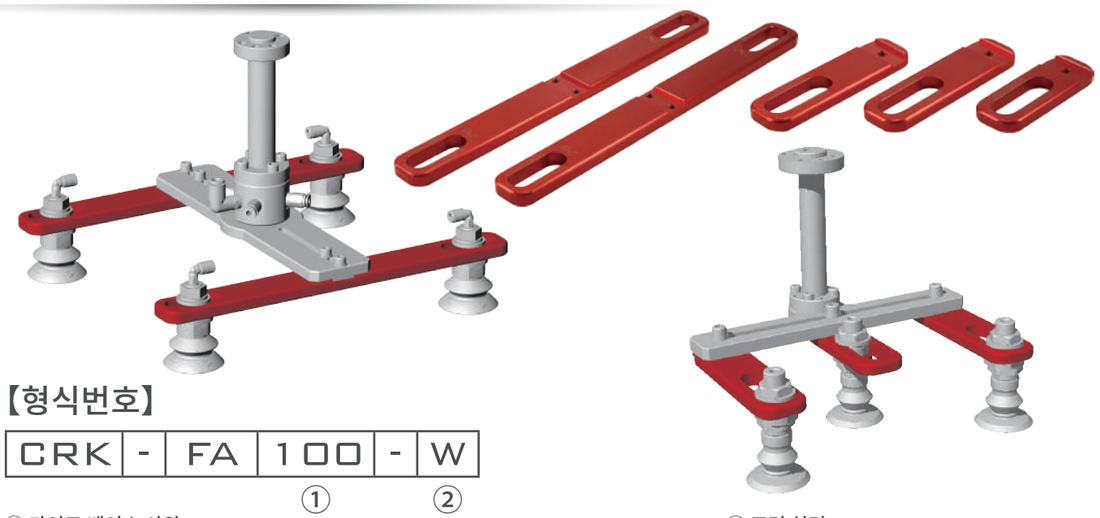

【형식번호】

CRK	-	FA	100	-	W
			①		②

① 가이드 베이스 사양

기호	조정 가능 범위(mm)	적용 가이드 베이스	가반 중량(kg)
100	50~100	FH100/150	3이하
150	100~150		
200	150~200	FH200/250/300	7이하
250	200~250		
300	250~300		
100H	-	FH100/150 FE100/150	3이하
150H	-		
200H	-	FH200/250/300	7이하
250H	-		
300H	-		

② 표면 처리

기호	아노다이징 색상
Blank	Red
W	White
B	Blue

【외형 치수도】

(mm)

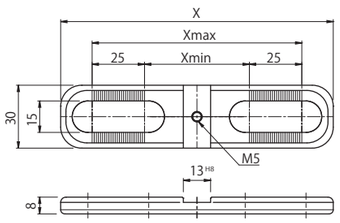

주문 형식 번호	X	Xmax	Xmin	질량(g)
CRK-FA100	130	100	50	54.5
CRK-FA150	180	150	100	87.5

※ 렌치볼트 1개와 와셔 1개가 포함됩니다.
※ 가이드 베이스를 설치하기 위한 나사가 포함되어 있습니다.

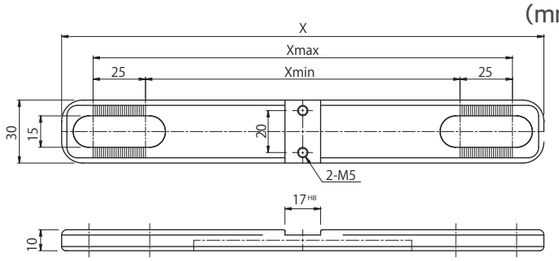

주문 형식 번호	X	Xmax	Xmin	질량(g)
CRK-FA200	230	200	150	99.8
CRK-FA250	280	250	200	120.8
CRK-FA300	330	300	250	143.8

※ 렌치 볼트 2개와 와셔 2개가 포함됩니다.
※ 가이드 베이스를 설치하기 위한 나사가 포함되어 있습니다.

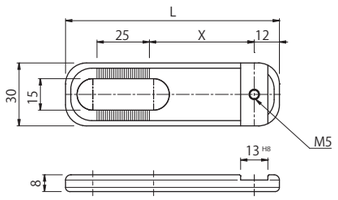

주문 형식 번호	L	X	질량(g)
CRK-FA100H	77	25	31.0
CRK-FA150H	102	50	46.5

※ 렌치볼트 1개와 와셔 1개가 포함됩니다.
※ 가이드 베이스를 설치하기 위한 나사가 포함되어 있습니다.

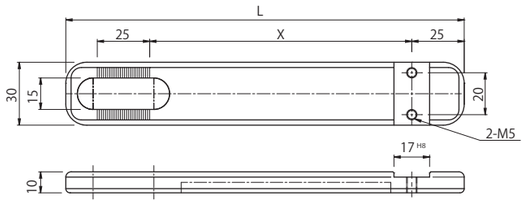

주문 형식 번호	L	X	질량(g)
CRK-FA200H	140	75	79.5
CRK-FA250H	165	100	94.5
CRK-FA300H	190	125	109.5

※ 렌치 볼트 2개와 와셔 2개가 포함됩니다.
※ 가이드 베이스를 설치하기 위한 나사가 포함되어 있습니다.

암

FX type

진공 패드 사이의 간격을 조절하는 부품입니다.

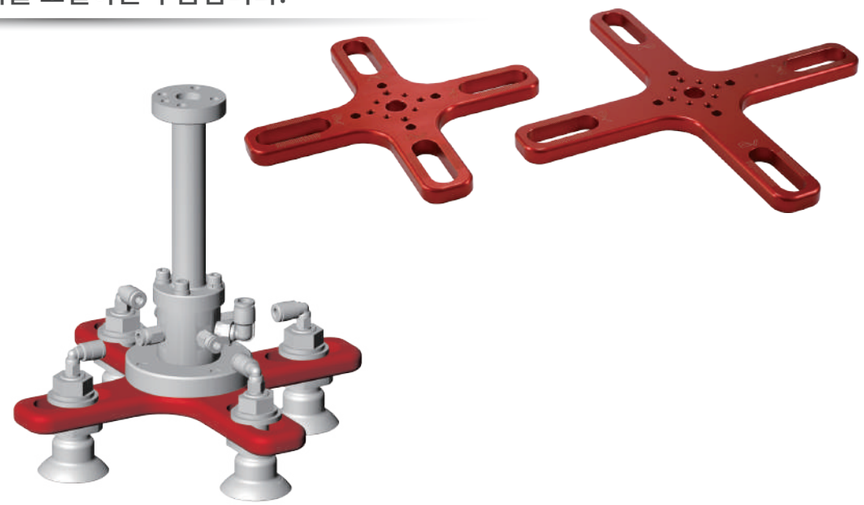

【형식번호】

CRK	-	FX	150	-	W
			①		②

① 암 사이즈

기호	진공 패드의 간격(mm)	가반 중량(kg)
150	100~150	7이하
200	150~200	

② 표면 처리

기호	아노다이징 색상
Blank	Red
W	White
B	Blue

【외형 치수도】

(mm)

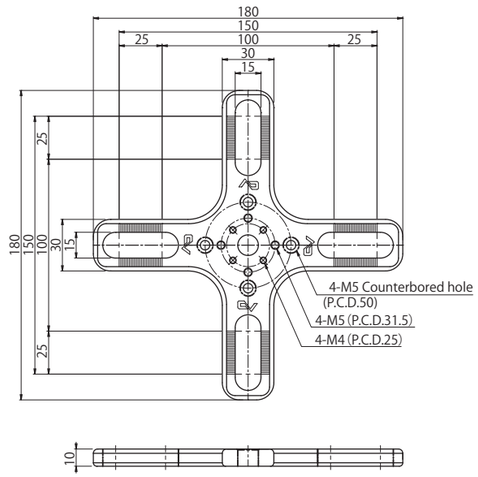

주문 형식 번호	질량(g)
CRK-FX150	189.0

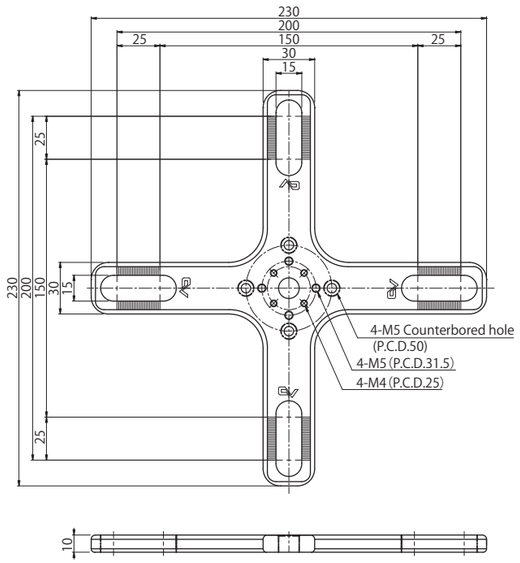

주문 형식 번호	질량(g)
CRK-FX200	275.0

암

FI type

진공 패드 사이의 간격을 조절하는 부품입니다.

【형식 번호】

CRK	-	FI	P250	L150	-	W
			①	②		③

① 플랜지 치수(P.C.D.)

기호	P.C.D.	가반 중량(kg)
P250	25.0	3이하
P315	31.5	7이하

② 암 사이즈(mm)

기호	조정 가능 범위(mm)
L120注	70~120
L150	100~150
L200	150~200
L250	200~250
L300	250~300

Note) ①에서 P250을 선택한 경우만.

③ 표면 처리

기호	아노다이징 색상
Blank	Red
W	White
B	Blue

【외형 치수도】

(mm)

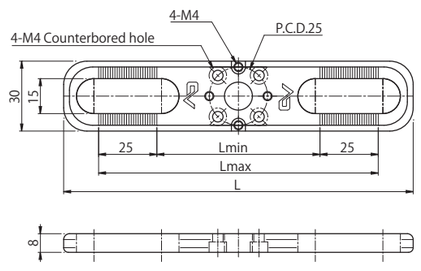

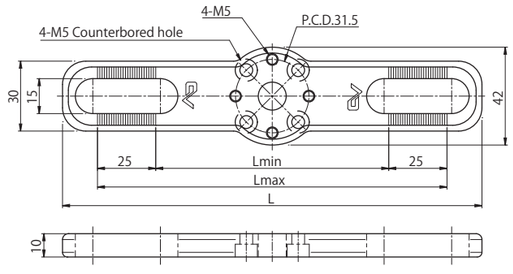

주문 형식 번호	L	Lmax	Lmin	질량(g)
CRK-FIP250L120	150	120	70	60.0
CRK-FIP250L150	180	150	100	80.0
CRK-FIP250L200	230	200	150	111.0
CRK-FIP250L250	280	250	200	143.0
CRK-FIP250L300	330	300	250	175.0

주문 형식 번호	L	Lmax	Lmin	질량(g)
CRK-FIP315L150	180	150	100	105.0
CRK-FIP315L200	230	200	150	145.0
CRK-FIP315L250	280	250	200	185.0
CRK-FIP315L300	330	300	250	224.0

패드 장착 금구

FI/FH/FE/FX type

암에 진공 패드를 장착하기 위한 전용 금구(1세트 2개)

【형식번호】

CRK	-	FP	G1	T4
			①	②

① 진공 패드 설치 나사 사양

기호	나사 사양	구성 부속품
G1	G1/8	와셔 1개 M12 너트 1개
M1	M10	
M6	M6	
M5	M5	
NA1	버퍼식 금구 M8 type	칼라 1개, 와셔 2개
NA2	버퍼식 금구 M14 type	와셔 2개

Note 1) G1, M1, M6, M5 type은 1set에 2개 이고 NA1, NA2 type은 1개 이다.

② 원터피 피팅

기호	부속품	나사 사양
TZ Note2	N/A	M5
TZ-R	N/A	Rc1/8
T4	ϕ4 L자	M5
T6	ϕ6 L자	M5
T6-R	ϕ6 L자	Rc1/8
T8-R	ϕ8 L자	Rc1/8
S4	Φ4 일자	M5
S6	Φ6 일자	M5
S6-R	Φ6 일자	Rc1/8
S8-R	Φ8 일자	Rc1/8

Note2) ①에서 NA1, NA2를 선택한 경우는 TZ만 선택 가능합니다.

【형식 조합 일람표】

시리즈	형식 기호	①나사 사양	②원터치 피팅			주문 형식 번호	납품형태	질량(g)
			기호	사양	나사 사양			
CRK-	FP	G1	TZ	N/A	M5	CRK-FPG1TZ	1세트 2개	13.0
			TZ-R	N/A	Rc1/8	CRK-FPG1TZ-R	1세트 2개	11.0
			T4	ϕ4 L자	M5	CRK-FPG1T4	1세트 2개	16.5
			T6	ϕ6 L자	M5	CRK-FPG1T6	1세트 2개	16.5
			T6-R	ϕ6 L자	Rc1/8	CRK-FPG1T6-R	1세트 2개	18.5
			T8-R	ϕ8 L자	Rc1/8	CRK-FPG1T8-R	1세트 2개	19.5
			S4	Φ4 일자	M5	CRK-FPG1S4	1세트 2개	16.5
			S6	Φ6 일자	M5	CRK-FPG1S6	1세트 2개	16.5
			S6-R	Φ6 일자	Rc1/8	CRK-FPG1S6-R	1세트 2개	20.0
			S8-R	Φ8 일자	Rc1/8	CRK-FPG1S8-R	1세트 2개	25.0
		M1	TZ	N/A	M5	CRK-FPM1TZ	1세트 2개	13.0
			TZ-R	N/A	Rc1/8	CRK-FPM1TZ-R	1세트 2개	11.0
			T4	ϕ4 L자	M5	CRK-FPM1T4	1세트 2개	16.5
			T6	ϕ6 L자	M5	CRK-FPM1T6	1세트 2개	16.5
			T6-R	ϕ6 L자	Rc1/8	CRK-FPM1T6-R	1세트 2개	18.5
			T8-R	ϕ8 L자	Rc1/8	CRK-FPM1T8-R	1세트 2개	19.5
			S4	Φ4 일자	M5	CRK-FPM1S4	1세트 2개	16.5
			S6	Φ6 일자	M5	CRK-FPM1S6	1세트 2개	16.5
			S6-R	Φ6 일자	Rc1/8	CRK-FPM1S6-R	1세트 2개	20.0
			S8-R	Φ8 일자	Rc1/8	CRK-FPM1S8-R	1세트 2개	25.0

시리즈	형식 기호	①나사 사양	②원터치 피팅			주문 형식 번호	납품형태	질량(g)
			기호	사양	나사 사양			
CRK-	FP	M6	TZ	N/A	M5	CRK-FPM6TZ	1세트 2개	13.0
			TZ-R	N/A	Rc1/8	CRK-FPM6TZ-R	1세트 2개	11.0
			T4	ϕ4 L자	M5	CRK-FPM6T4	1세트 2개	16.5
			T6	ϕ6 L자	M5	CRK-FPM6T6	1세트 2개	16.5
			T6-R	ϕ6 L자	Rc1/8	CRK-FPM6T6-R	1세트 2개	18.5
			T8-R	ϕ8 L자	Rc1/8	CRK-FPM6T8-R	1세트 2개	19.5
			S4	ϕ4 일자	M5	CRK-FPM6S4	1세트 2개	16.5
			S6	Φ6 일자	M5	CRK-FPM6S6	1세트 2개	16.5
			S6-R	Φ6 일자	Rc1/8	CRK-FPM6S6-R	1세트 2개	20.0
			S8-R	Φ8일자	Rc1/8	CRK-FPM6S8-R	1세트 2개	25.0
		M5	TZ	N/A	M5	CRK-FPM5TZ	1세트 2개	13.0
			TZ-R	N/A	Rc1/8	CRK-FPM5TZ-R	1세트 2개	11.0
			T4	ϕ4 L자	M5	CRK-FPM5T4	1세트 2개	16.5
			T6	ϕ6 L자	M5	CRK-FPM5T6	1세트 2개	16.5
			T6-R	ϕ6 L자	Rc1/8	CRK-FPM5T6-R	1세트 2개	18.5
			T8-R	ϕ8 L자	Rc1/8	CRK-FPM5T8-R	1세트 2개	19.5
			S4	ϕ4 일자	M5	CRK-FPM5S4	1세트 2개	16.5
			S6	Φ6 일자	M5	CRK-FPM5S6	1세트 2개	16.5
			S6-R	Φ6 일자	Rc1/8	CRK-FPM5S6-R	1세트 2개	20.0
			S8-R	Φ8 일자	Rc1/8	CRK-FPM5S8-R	1세트 2개	25.0
		NA1	-			CRK-FPNA1TZ	1세트 1개	6.0
		NA2	-			CRK-FPNA2TZ	1세트 1개	10.0

【외형 치수도】

(mm)

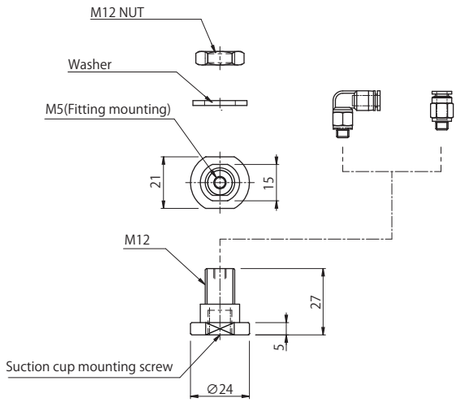

주문 형식 번호
CRK-FPG1□
CRK-FPM1□
CRK-FPM6□
CRK-FPM5□

※ □ 는 원터치 피팅을 나타냅니다.

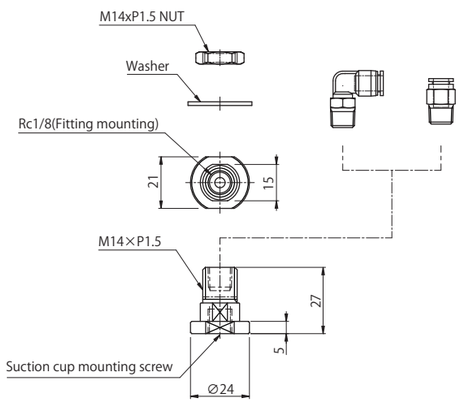

주문 형식 번호
CRK-FPG1□-R
CRK-FPM1□-R
CRK-FPM6□-R
CRK-FPM5□-R

※ □ 는 원터치 피팅을 나타냅니다.

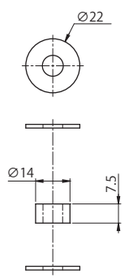

주문 형식 번호
CRK-FPNA1TZ

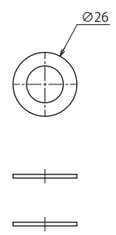

주문 형식 번호
CRK-FPNA2TZ

버퍼식 금구 장착 패드 플랜지 세트

※ CONVUM의 금구 패드 장착 가능.(금구 가로형 타입만 가능)
※ 로봇에 직접 장착 가능한 플랜지 세트.
※ 금구가 있는 패드는 별도로 구매해 주십시오.

【형식 번호】

CRK	-	FL3P315	M08	B12
		플랜지 치수	①	②

① 스프링 금구 NUT 사이즈

기호	NUT 사양
M08	M8
M14	M14

② 플랜지 보스 직경

기호	사양
B12	ϕ12
B14	ϕ14
B20	ϕ20

NAPBYH-15-15 장착 시

버퍼식 금구 너트 사이즈(M8 X 0.75)/M14

※기존 버퍼식 금구의 너트 M8/M14사이즈는 모드 대응 가능합니다.
자세한 내용은 대응 일람표를 확인해 주십시오.

【외형 치수도】 (mm)

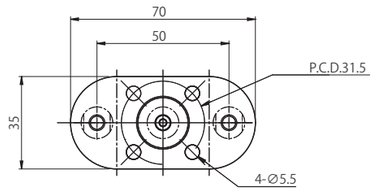

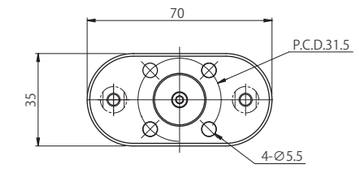

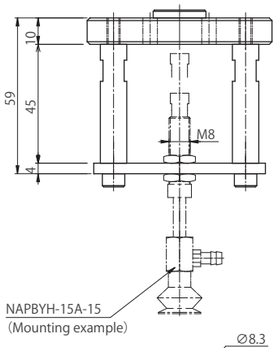

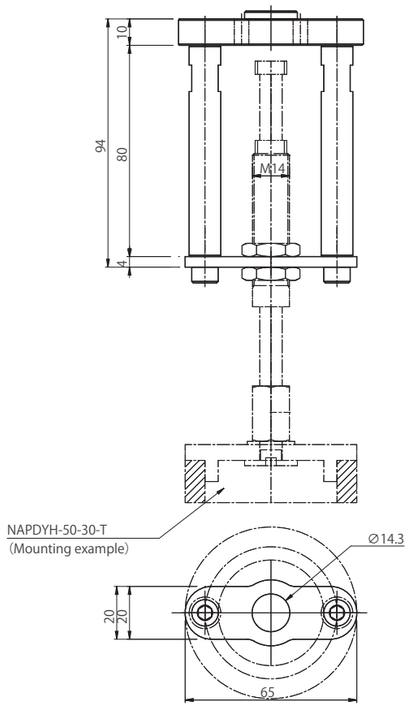

주문 형식 번호	질량(g)
CRK-FL3P315M08B12	152.0
CRK-FL3P315M08B14	
CRK-FL3P315M08B20	

주문 형식 번호	질량(g)
CRK-FL3P315M14B12	241.0
CRK-FL3P315M14B14	
CRK-FL3P315M14B20	

버퍼식 금구 장착 패드 플랜지 세트

CRK-FL3P315-M08-B##에 장착 가능한 NA금구가 있는 진공 패드 목록

【형식 번호】

NAP	A	Y	S	-	10A	-	3	-	N
	①		②		③		④		⑤

① 진공 패드 시리즈 / ② 금구 종류 / ③ 진공 패드 사이즈

기호	진공 패드 시리즈(형상)		기호	금구 종류	기호
A	PA(평형·박형 패드)		S	버퍼식 금구	10A/15A/20A/ 10B/15B/20B
			H	고정식 금구	
B	PB(두꺼운 2단 쟈바라 패드)		S	버퍼식 금구	10A/15A
			H	고정식 금구	
C	PC(3단 쟈바라 패드)		S	버퍼식 금구	10/15/18/20
			H	고정식 금구	
F	PF(평형 패드)		S	버퍼식 금구	10A/15A
			H	고정식 금구	
J	PJ(얇은 2단 쟈바라 패드)		S	버퍼식 금구	10/15
			H	고정식 금구	
N	PN(평형·박형 패드)		S	버퍼식 금구	109/114/116/ 117/123/ 125/ 130A/130B/131
			H	고정식 금구	
Q	PQ(평형·회전 방지 패드)		H	고정식 금구	6/8/10
W	PW(타원형패드)		H	고정식 금구	3.5×7/4×10/4×20/ 4×30/ 5×10/5×20/ 5×30/6×10/ 6×20/ 6×30/8×20/8×30
U	PU(스윙 패드)		SB	버퍼식 스윙 패드 금구	10/15

④ 스트로크(mm)

기호	스트로크
3	3
10	10
15	15

⑤ 진공 패드 고무 재질

기호	흡착 패드 재질
N	NBR (니트릴)
S	실리콘

버퍼식 금구 장착 패드 플랜지 세트

CRK-FL3P315-M14-B##에 장착 가능한 NA금구가 있는 진공 패드 목록

【형식 번호】

NAP	A	Y	S	-	20	-	6	-	N
	①		②		③		④		⑤

① 진공 패드 시리즈 / ② 금구 종류 / ③ 진공 패드 사이즈

기호	진공 패드 시리즈(형상)		기호	금구 종류	기호
A	PA(평형·박형 패드)		S	버퍼식 금구	20/30/30B/40/50
			H	고정식 금구	
B	PB(두꺼운 2단 쟈바라 패드)		S	버퍼식 금구	20/30/40/50
			H	고정식 금구	
C	PC(3단 쟈바라 패드)		S	버퍼식 금구	30/40/60
			H	고정식 금구	
D	PD(스펀지 패드)		S	버퍼식 금구	20/30/40/50
			H	고정식 금구	
F	PF(평형 패드)		S	버퍼식 금구	20B/25/30/35/ 40/50
			H	고정식 금구	
FO	PFO (평형·유구 부착 패드)		S	버퍼식 금구	25/30/35/40
			H	고정식 금구	
H	PH (심형 패드)		S	버퍼식 금구	30/40
			H	고정식 금구	
J	PJ(얇은 2단 쟈바라 패드)		S	버퍼식 금구	30/35/40/50
			H	고정식 금구	
N	PN(평형·박형 패드)		S	버퍼식 금구	101/102/103/104/ 106/110/112/122
			H	고정식 금구	
R	PR(원통형 패드)		H	고정식 금구	9.25×25/12.5×23/ 15×35/32×32
U	PU(스윙 패드)		SB	버퍼식 스윙 패드 금구	40/50

④ 스트로크(mm)

기호	스트로크
3	3
10	10
15	15

⑤ 진공 패드 고무 재질

기호	흡착 패드 재질
N	NBR (니트릴)
S	실리콘
Blank	①에서 D를 선택할 때

프리 조인트

진공 패드와 금구를 연결하여 진공 패드를 최대 35°까지 기울일 수 있습니다.

【조립 구성도】

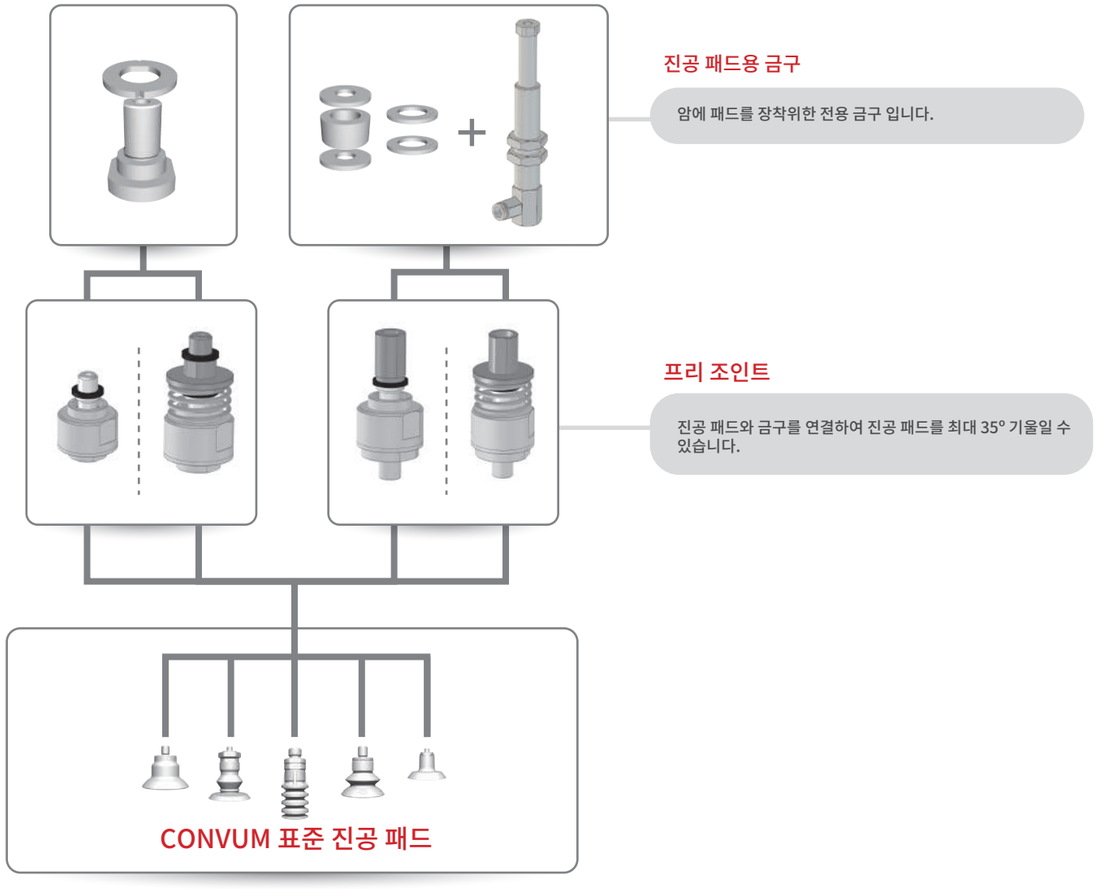

【형식 번호】

CRK	-	FJ	M5	-	R
			①		②

① 나사 사양

기호	진공 패드 측	연결 측	사양
G1	G1/8	M10X1.5(수나사)	
M1	M10X1.5(암나사)		
M1L			PK2-60 이상용 금구
M1NA	M10X1.25(수나사)	M10X1.25(암나사)	NA금구 연결용
M5	M5	M5	
M6	M6	M5	
M6NA		M6	NA금구 연결용

② 수평 유지 기능

기호	사양
Blank	없음
R	유

【형식 조합 일람표】

CRK-FJM5(-R) 적용 진공 패드

주문 형식 번호	고정 나사
PS-6-J-M-□	with M5
PS-8-J-M-□	
PS-10-J-M-□	
PK2B-10-T-M5	
PN-132B-M5-M-□	
PN-133B-M5-M-□	
PN-134B-M5-M-□	
PCG-10-□	TN-PC-10-M5
PCG-15-□	
PCG-18-□	
PCG-20-□	
PFG-10-□	TN-PF-10-M5
PK2-10-T-□	
PFG-15-□	TN-PF-15-M5
PJG-10-□	
PJG-15-□	
PK2-15-T-□	
PK2-20-T-□	
PBG-20-□	TN-PF-20-M5
PDG-20-□	
PFG-20-□	
PFOG-20-□	
PJG-20-□	
PJG-25-□	
PNG-121-□	
PAG-10A-□	TN-PS-10-M5
PAG-10B-□	
PAG-15A-□	
PAG-15B-□	
PAG-20A-□	
PAG-20B-□	
PBG-10A-□	
PBG-15A-□	
PCG-5-□	
PCG-7-□	
PFG-5A-□	
PFG-6A-□	
PFG-8A-□	
PFG-10A-□	
PFG-15A-□	
PJG-6-□	
PJG-8-□	
PNG-132-□	
PNG-109-□	TN-PN-109-M5
PNG-114-□	TN-PN-114-M5
PNG-116-□	TN-PN-116-M5
PNG-117-□	
PNG-125-□	
PNG-123-□	TN-PN-123-M5
PNG-130A-□	TN-PN-130-M5
PNG-130B-□	
PNG-131-□	
PNG-133-□	
PNG-134-□	
PAG-5B-□	TN-PS-2A-M5
PCG-3-□	
PFG-1.5A-□	
PFG-2A-□	
PFG-3.5A-□	
PJG-2-□	
PJG-4-□	

※□는 진공 패드 재질을 나타 냅니다.

CRK-FJM6(-R) 적용 진공 패드

주문 형식 번호	고정 나사
PAG-25-□	with M6
PAG-30-□	
PAG-40-□	
PAG-50-□	
PK2B-20-T-M6	
PK2B-30-T-M6	
PK2B-40-T-M6	
PAG-30B-□	TN-PA-30-M6
PCG-30-□	TN-PC-30-M6
PCG-40-□	
PCG-60-□	
PBG-30-□	TN-PF-25-M6
PBG-40-□	
PDG-20-□	
PDG-30-□	
PDG-40-□	
PFG-20B-□	
PFG-25-□	
PFG-30-□	
PFG-35-□	
PFG-40-□	
PFOG-25-□	
PFOG-30-□	
PFOG-35-□	
PFOG-40-□	
PHG-30-□	
PHG-45-□	
PJG-30-□	
PJG-35-□	
PJG-40-□	
PK2-25-T-□	
PBG-50-□	TN-PF-50-M6
PDG-50-□	
PFG-50-□	
PJG-50-□	
PK2-30-T-□	TN-PK2-30-M6
PK2-50-T-□	
PK2-40-T-□	TN-PK2-40-M6
PK2L-60X20-T-□	TN-PK2L-M6
PK2L-80X30-T-□	
PNG-101-□	TN-PN-101-M6
PNG-102-□	TN-PN-102-M6
PNG-103-□	TN-PN-103-M6
PNG-104-□	TN-PN-104-M6
PNG-106-□	
PNG-110-□	
PNG-111-□	
PNG-112-□	TN-PN-112-M6
PNG-122-□	TN-PN-122-M6

※□는 진공 패드 재질을 나타 냅니다.

CRK-FJG1(-R) 적용 진공 패드

주문 형식 번호	고정 나사
PK2B-20-T-G1	with G1/8
PK2B-30-T-G1	
PL-20-G1-□	
PL-30-G1-□	
PL-40-G1-□	
PL-50-G1-□	
PN-132B-G1-M-□	
PN-133B-G1-M-□	
PN-134B-G1-M-□	

※□는 진공 패드 재질을 나타 냅니다.

CRK-FJM1(-R) 적용 진공 패드

주문 형식 번호	고정 나사
PK2B-40-T-M10	with M10
PK2B-60-T-M10	
PK2B-80-T-M10	
PK2B-100-T-M10	
PK2B-120-T-M10	
PK2B-150-T-M10	
PK2L-60X20-T-M10	
PK2L-80X30-T-M10	
PK2L-100X40-T-M10	
PK2-30-T	TN-PK2-30-M10
PK2-50-T	
PK2-40-T	TN-PK2-40-M10
PK2-60-T	TN-PK-100-M10
PK2-80-T	
PK2-100-T	
PK2-120-T	
PK2-150-T	

CRK-FJM1L(-R) 적용 진공 패드

주문 형식 번호	고정 나사
PK2-60-T	TN-PK-100-M10
PK2-80-T	
PK2-100-T	
PK2-120-T	
PK2-150-T	

CRK-FJM5(-R) 적용 금구

주문 형식 번호
NAPB(T/Y)(S/H)-20-(6/15/30)-K-(T/O)
NAPC(T/Y)(S/H)-10-(3/10/15)-K-(T/O)
NAPC(T/Y)(S/H)-15-(3/10/15)-K-(T/O)
NAPC(T/Y)(S/H)-18-(3/10/15)-K-(T/O)
NAPC(T/Y)(S/H)-20-(3/10/15)-K-(T/O)
NAPFO(T/Y)(S/H)-20-(6/15/30)-K-(T/O)
NAPJ(T/Y)(S/H)-10-(3/10/15)-K-(T/O)
NAPJ(T/Y)(S/H)-15-(3/10/15)-K-(T/O)
NAPJ(T/Y)(S/H)-20-(6/15/30)-K-(T/O)
NAPJ(T/Y)(S/H)-25-(6/15/30)-K-(T/O)
NAPN(T/Y)(S/H)-109-(3/10/15)-K-(T/O)
NAPN(T/Y)(S/H)-114-(6/15/30)-K-(T/O)
NAPN(T/Y)(S/H)-116-(3/10/15)-K-(T/O)
NAPN(T/Y)(S/H)-117-(3/10/15)-K-(T/O)
NAPN(T/Y)(S/H)-121-(6/15/30)-K-(T/O)
NAPN(T/Y)(S/H)-123-(3/10/15)-K-(T/O)
NAPN(T/Y)(S/H)-125-(3/10/15)-K-(T/O)
NAPN(T/Y)(S/H)-131-(3/10/15)-K-(T/O)
NAPN(T/Y)(S/H)-133-(3/10/15)-K-(T/O)
NAPN(T/Y)(S/H)-134-(3/10/15)-K-(T/O)

CRK-FJM6NA(-R) 적용 금구

주문 형식 번호
NAPA(T/Y)(S/H)-25-(6/15/30)-K-(T/O)
NAPA(T/Y)(S/H)-30-(6/15/30)-K-(T/O)
NAPA(T/Y)(S/H)-40-(6/15/30)-K-(T/O)
NAPA(T/Y)(S/H)-50-(6/15/30)-K-(T/O)
NAPB(T/Y)(S/H)-25-(6/15/30)-K-(T/O)
NAPB(T/Y)(S/H)-30-(6/15/30)-K-(T/O)
NAPB(T/Y)(S/H)-40-(6/15/30)-K-(T/O)
NAPB(T/Y)(S/H)-50-(6/15/30)-K-(T/O)
NAPC(T/Y)(S/H)-30-(6/15/30)-K-(T/O)
NAPC(T/Y)(S/H)-40-(6/15/30)-K-(T/O)
NAPC(T/Y)(S/H)-50-(6/15/30)-K-(T/O)
NAPC(T/Y)(S/H)-60-(6/15/30)-K-(T/O)
NAPD(T/Y)(S/H)-20-(6/15/30)-K-(T/O)
NAPD(T/Y)(S/H)-30-(6/15/30)-K-(T/O)
NAPD(T/Y)(S/H)-40-(6/15/30)-K-(T/O)
NAPD(T/Y)(S/H)-50-(6/15/30)-K-(T/O)
NAPF(T/Y)(S/H)-20-(6/15/30)-K-(T/O)
NAPF(T/Y)(S/H)-25-(6/15/30)-K-(T/O)
NAPF(T/Y)(S/H)-30-(6/15/30)-K-(T/O)
NAPF(T/Y)(S/H)-35-(6/15/30)-K-(T/O)
NAPF(T/Y)(S/H)-40-(6/15/30)-K-(T/O)
NAPF(T/Y)(S/H)-50-(6/15/30)-K-(T/O)
NAPFO(T/Y)(S/H)-25-(6/15/30)-K-(T/O)
NAPFO(T/Y)(S/H)-30-(6/15/30)-K-(T/O)
NAPFO(T/Y)(S/H)-35-(6/15/30)-K-(T/O)
NAPFO(T/Y)(S/H)-40-(6/15/30)-K-(T/O)
NAPH(T/Y)(S/H)-30-(6/15/30)-K-(T/O)
NAPH(T/Y)(S/H)-45-(6/15/30)-K-(T/O)
NAPJ(T/Y)(S/H)-30-(6/15/30)-K-(T/O)
NAPJ(T/Y)(S/H)-35-(6/15/30)-K-(T/O)
NAPJ(T/Y)(S/H)-40-(6/15/30)-K-(T/O)
NAPJ(T/Y)(S/H)-50-(6/15/30)-K-(T/O)
NAPN(T/Y)(S/H)-101-(6/15/30)-K-(T/O)
NAPN(T/Y)(S/H)-102-(6/15/30)-K-(T/O)
NAPN(T/Y)(S/H)-103-(6/15/30)-K-(T/O)
NAPN(T/Y)(S/H)-106-(6/15/30)-K-(T/O)
NAPN(T/Y)(S/H)-110-(6/15/30)-K-(T/O)
NAPN(T/Y)(S/H)-111-(6/15/30)-K-(T/O)
NAPN(T/Y)(S/H)-112-(6/15/30)-K-(T/O)
NAPN(T/Y)(S/H)-122-(6/15/30)-K-(T/O)

CRK-FJM5(-R) 적용 금구

주문 형식 번호
NAPB(T/Y)S-75-(10/30/50)-K
PDG-60(-CR-E)
PDG-70(-CR-E)
PDG-80(-CR-E)
PDG-100(-CR-E)
NAPD(T/Y)S-60-(10/30/50)-K
NAPD(T/Y)S-70-(10/30/50)-K
NAPD(T/Y)S-80-(10/30/50)-K
NAPD(T/Y)S-100-(10/30/50)-K
NAPF(T/Y)S-60-(10/30/50)-K
NAPF(T/Y)S-80-(10/30/50)-K
NAPF(T/Y)S-95-(10/30/50)-K
NAPH(T/Y)S-65-(10/30/50)-K
NAPH(T/Y)S-90-(10/30/50)-K
NAPJ(T/Y)S-60-(10/30/50)-K
NAPJ(T/Y)S-70-(10/30/50)-K
NAPJ(T/Y)S-80-(10/30/50)-K
NAPN(T/Y)S-107-(10/30/50)-K
NAPN(T/Y)S-108-(10/30/50)-K

【외형 치수도】

(mm)

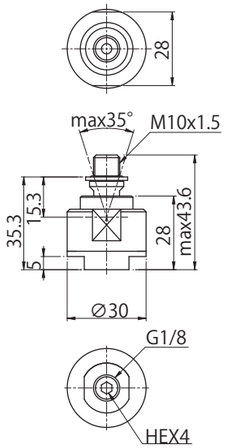

주문 형식 번호	질량(g)
CRK-FJG1	117.5

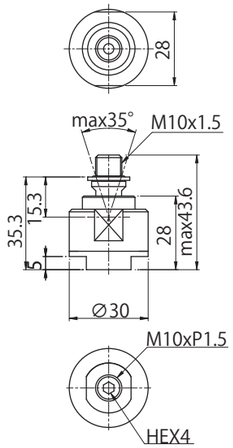

주문 형식 번호	질량(g)
CRK-FJM1	117.5

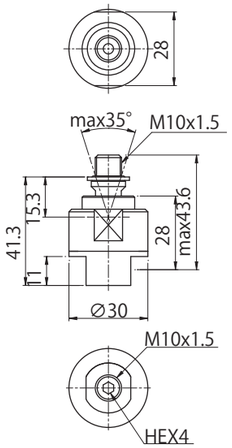

주문 형식 번호	질량(g)
CRK-FJM1L	127.5

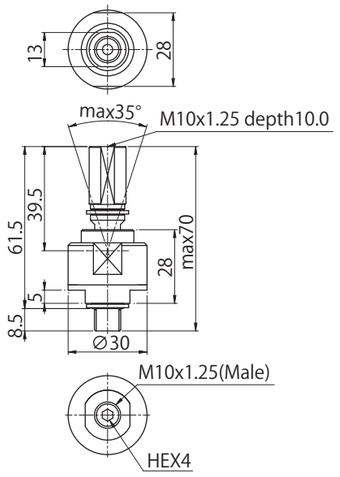

주문 형식 번호	질량(g)
CRK-FJM1NA	142.0

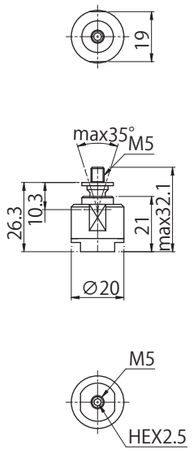

주문 형식 번호	질량(g)
CRK-FJM5	41.0

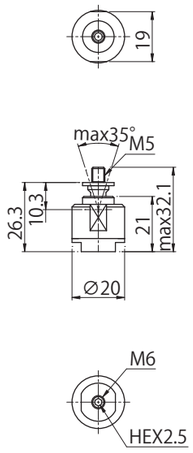

주문 형식 번호	질량(g)
CRK-FJM6	41.0

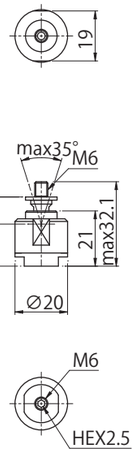

주문 형식 번호	질량(g)
CRK-FJM6NA	41.0

【외형 치수도】

(mm)

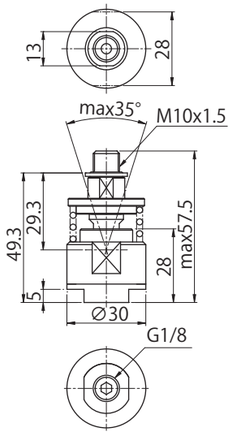

주문 형식 번호	질량(g)
CRK-FJG1-R	157.0

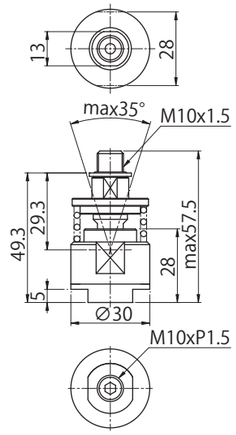

주문 형식 번호	질량(g)
CRK-FJM1-R	157.0

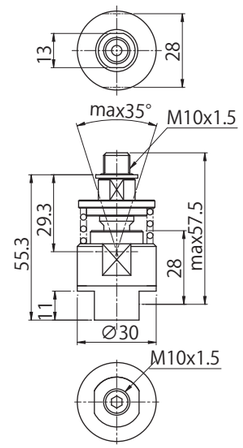

주문 형식 번호	질량(g)
CRK-FJM1L-R	167.5

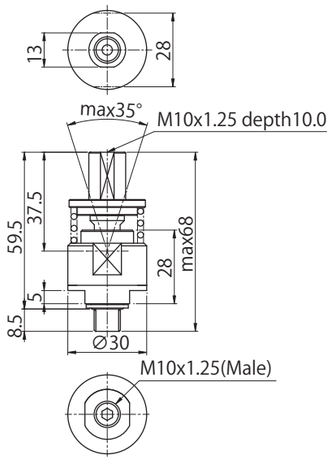

주문 형식 번호	질량(g)
CRK-FJM1NA-R	182.0

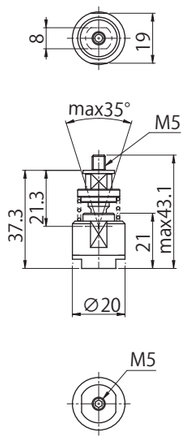

주문 형식 번호	질량(g)
CRK-FJM5-R	53.0

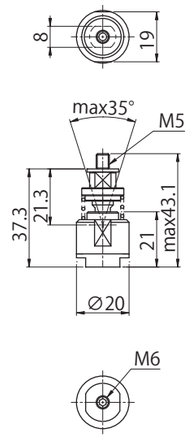

주문 형식 번호	질량(g)
CRK-FJM6-R	53.0

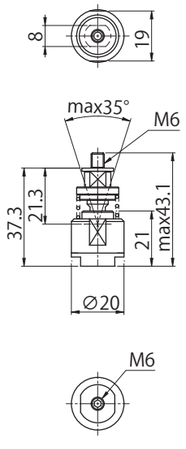

주문 형식 번호	질량(g)
CRK-FJM6NA-R	53.0

로봇 플랜지

가반 중량 20 kg

중형 로봇 가반 중량 20kg
로봇의 인터페이스와 핸드를 연결하는 부품입니다.
가반중량이 3kg/7kg의 다중 암도 연결할 수 있습니다.

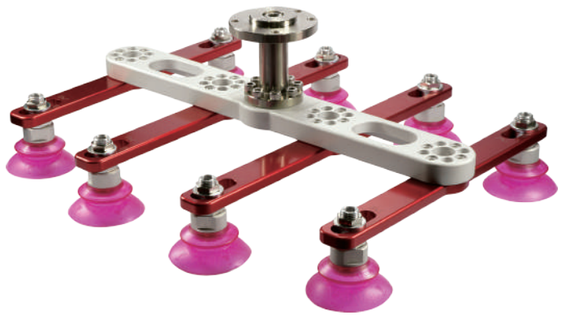

A 중공형 type

B 플랜지 type

【형식 번호 일람표】

주문 형식 번호	P.C.D.	플랜지 길이(mm)	형상·보스 직경	질량(g)
CRK-FL20P560L90A	56.0	90	중공형	582
CRK-FL20P640L90A	64.0			617
CRK-FL20P400L70B25	40.0	70	B25(ϕ25)	470
CRK-FL20P500L70B31	50.0		B31(ϕ31.5)	562
CRK-FL20P630L70B40	63.0		B40(ϕ40)	582

※ 핸드 장착용 렌치볼트 8개가 포함됩니다.

【옵션 형식 번호】

■ 높이 조절 스페이서

CRK-FB20SC

※FH 가이드 베이스와 FI암의 조합 시에 높이 조절용 스페이서

【외형 치수도】

(mm)

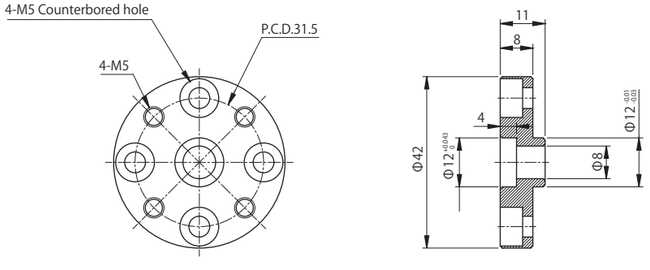

【외형 치수도】

(mm)

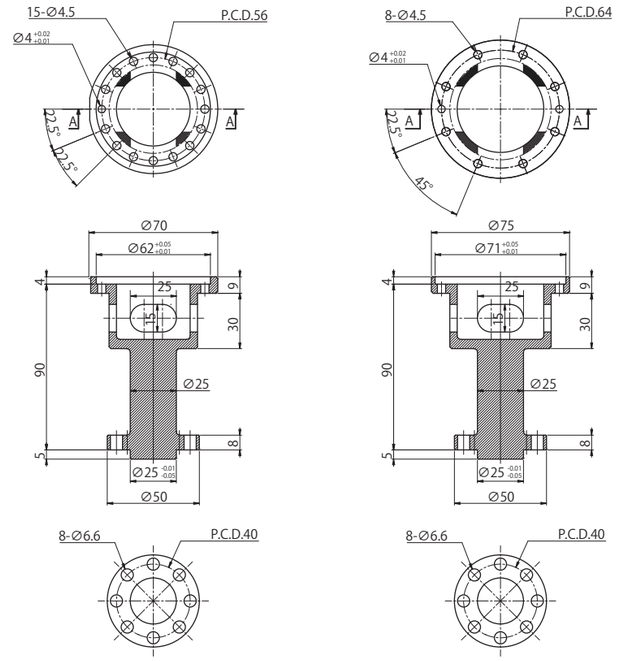

주문 형식 번호
CRK-FL20P560L90A

주문 형식 번호
CRK-FL20P640L90A

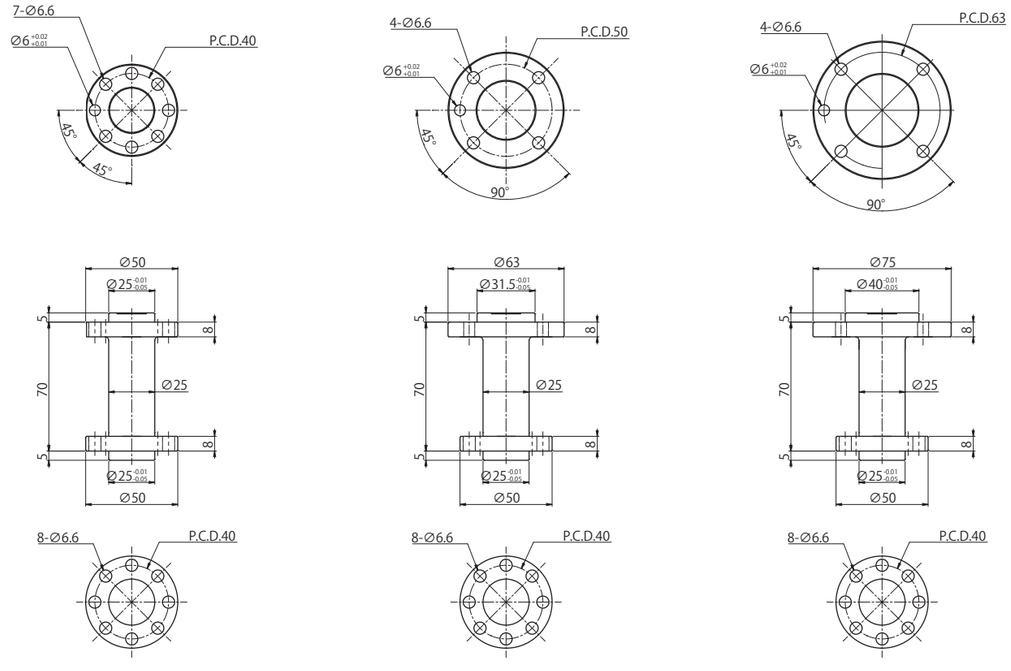

주문 형식 번호
CRK-FL20P400L70B25

주문 형식 번호
CRK-FL20P500L70B31.5

주문 형식 번호
CRK-FL20P630L70B40

적용 로봇 일람표

브랜드	카테고리	로봇 형식 번호	가반 중량(kg)	P.C.D		플랜지 보스 직경	설치 나사 사양	적용 플랜지 형식 번호
FANUC	수직 다관절 로봇	M-10iA/7L	7.0	56		외경 ϕ62h6	8-M4	CRK-FL20P560L90A
		M-10iA/8L	8.0					
		M-10iA/12	12.0					
		M-10iA/12S	12.0					
		M-20iA/12L	12.0					
		M-20iA/20T	20.0				15-M4	
		M-710iC/12L	12.0				8-M4	
		CR-15iA	15.0	64		외경 ϕ71h7	8-M4	CRK-FL20P640L90A
		ARC Mate 100iD/10L	10.0					
		ARC Mate 100iD	12.0					
		CR-35iA	35.0	40		내경 ϕ25H7	7-M6	CRK-FL20P400L70B25
		M-10iA/10M	10.0				4-M6	
		M-10iA/10MS	10.0					
		M-20iA/20M	20.0				7-M6	
		M-20iA/35M	35.0					
		M-20iA/20MT	20.0					
		M-20iA/35MT	35.0					
		M-20iB/25	25.0					
		M-20iB/25C	25.0					
		M-20iB/35S	35.0					
		M-710iC/20L	20.0				4-M6	
		M-710iC/20M	20.0					
Yaskawa	수직 다관절 로봇	MOTOMAN-GP12	12.0	56		외경 ϕ62h6	8-M4	CRK-FL20P560L90A
		MOTOMAN-GP-25-12	12.0					
		MOTOMAN-MH12	12.0					
		MOTOMAN-MH24-10	10.0					
		MOTOMAN-HP20F	20.0	40		내경 ϕ25H7	4-M6	CRK-FL20P400L70B25
		MOTOMAN-MH50II-20	20.0					
MITSUBISHI ELECTRIC	수직 다관절 로봇	RV-13FR(M)(C)	13.0	40		내경 ϕ25H7	4-M6	CRK-FL20P400L70B25
		RV-13FRL(M)(C)	13.0					
		RV-13F(M)(C)	13.0					
		RV-13FL(M)(C)	13.0					
		RV-20FR(M)(C)	20.0					
		RV-20F(M)(C)	20.0					
Kawasaki	수직 다관절 로봇	RS010N	10.0	40		내경 ϕ25H7	4-M6	CRK-FL20P400L70B25
		RS010L	10.0	63		내경 ϕ40H7	4-M6	CRK-FL20P630L70B40
		RS015X	15.0					
		RS020N	20.0					
TOSHIBA MACHINE	수직 다관절 로봇	TV1000H	10.0	40		내경 ϕ25H7	4-M6	CRK-FL20P400L70B25
		TVM1500	10.0	50		내경 ϕ31.5H7	4-M6	CRK-FL20P500L70B31
		TVM1200	15.0					
		TVM900	20.0					
DENSO WAVE	수직 다관절 로봇	VM-6083	13.0	40		내경 ϕ25H7	4-M6	CRK-FL20P400L70B25
		VM-60B1	13.0					
OMRON	수직 다관절 로봇	TM12	12.0	50		내경 ϕ31.5H7	4-M6	CRK-FL20P500L70B31
		TM14	14.0					
ABB	수직 다관절 로봇	IRB260-30/1.5	30.0	40		내경 ϕ25H7	4-M6	CRK-FL20P400L70B25
UNIVERSAL ROBOTS	수직 다관절 로봇	UR10	10.0	50		내경 ϕ31.5H7	4-M6	CRK-FL20P500L70B31

가이드 베이스

가반 중량 20 kg

암을 플랜지/어댑터와 연결하는 부품 입니다.

A M5 카운터 보어 홀 type

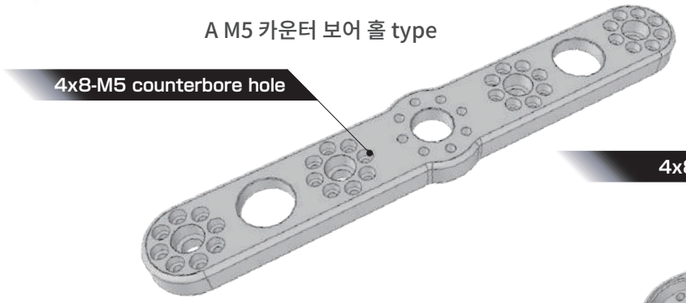

B M5 tap type

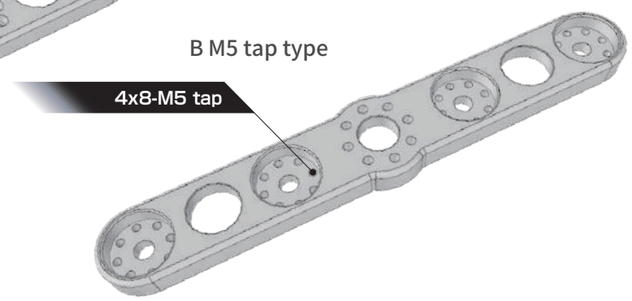

【형식 번호 일람표】

주문 형식 번호	설치 길이(mm)	베이스 type	질량(g)
CRK-FB20L250A	250	M5 counterbore hole	452
CRK-FB20L300A	300		504
CRK-FB20L350A	350		534
CRK-FB20L250B	250	M5 TAP	393
CRK-FB20L300B	300		440
CRK-FB20L350B	350		470

※ 핸드 장착용 렌치 볼트 16개가 포함됩니다.

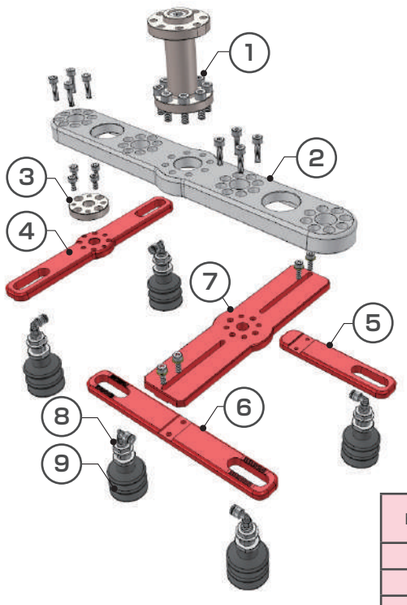

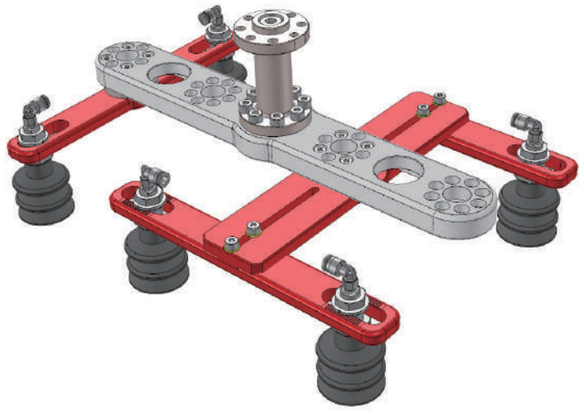

No	부품명	주문 형식 번호	수량	질량 (g)
1	로봇 플랜지	CRK-FL20P400L70B25	1	470
2	가이드 베이스	CRK-FB20L300A	1	504
3	스페이서	CRK-FB20SC	1	23
4	암	CRK-FIP315L200	1	145
5	암	CRK-FH200	1	238
6	암	CRK-FA200H	1	79.5
7	암	CRK-FA200	1	100
8	패드 장착용 금구	CRK-FPM6T6	5	16.5
9	진공 패드	PCG-40-□	5	19.5
	고정 나사	TN-PC-30-M6	5	8.7

※질량은 개당 수치입니다.
※□는 진공 패드의 재질을 나타냅니다.

전체 질량 : 1783g

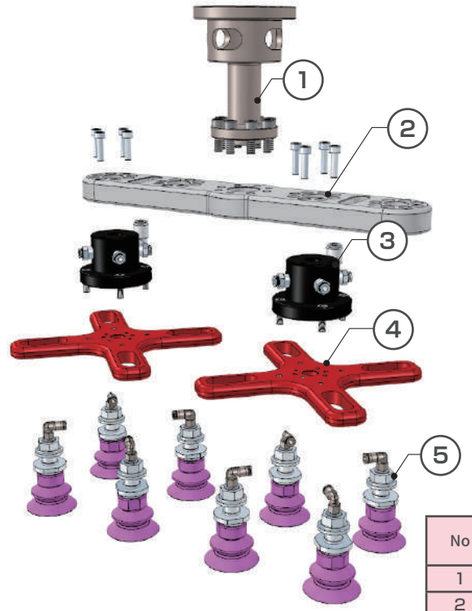

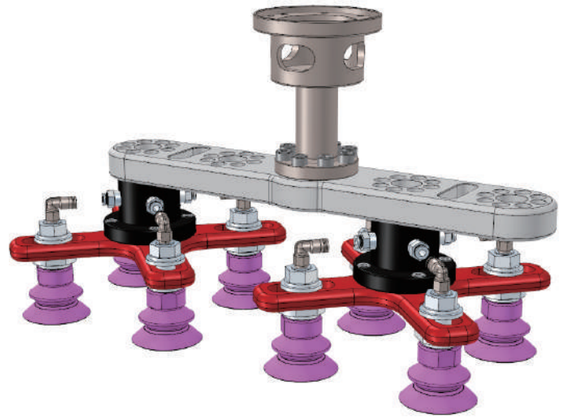

No	부품명	주문 형식 번호	수량	질량 (g)
1	로봇 플랜지	CRK-FL20P560L90A	1	582
2	가이드 베이스	CRK-FB20L250A	1	452
3	어댑터	CRK-FXAP315T4	2	150.8
4	암	CRK-FX150	2	189
5	패드 장착용 금구	CRK-FPM1T4	8	16.5
	진공 패드	PK2B-40-T-M10	8	34.2

※질량은 개당 수치입니다.

전체 질량 : 2119.2g

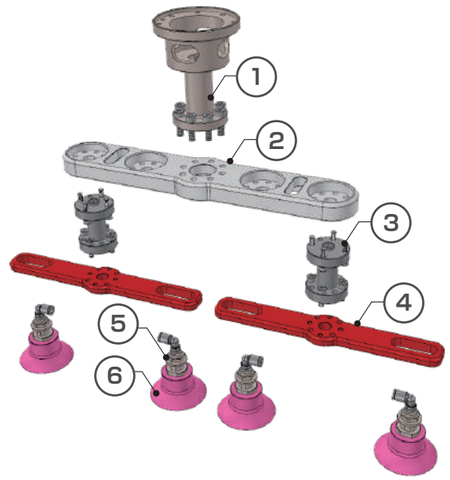

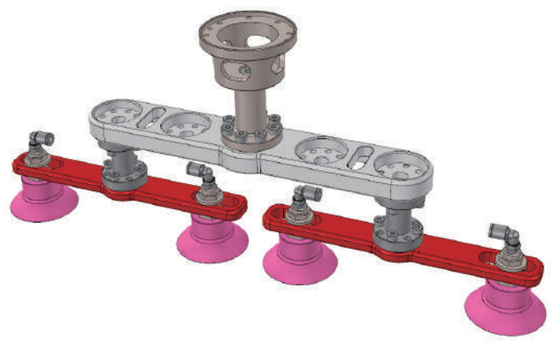

No	부품명	주문 형식 번호	수량	질량 (g)
1	로봇 플랜지	CRK-FL20P640L90A	1	617
2	가이드 베이스	CRK-FB20L250B	1	397
3	로봇 플랜지	CRK-FL7P315L50B12	2	90
4	암	CRK-FIP315L200	2	145
5	패드 장착용 금구	CRK-FPM1T6-R	4	22.5
6	진공 패드	PK2B-60-T-M10	4	48.9

※질량은 개당 수치입니다.

전체 질량 : 1769.6g

【외형 치수도】

(mm)

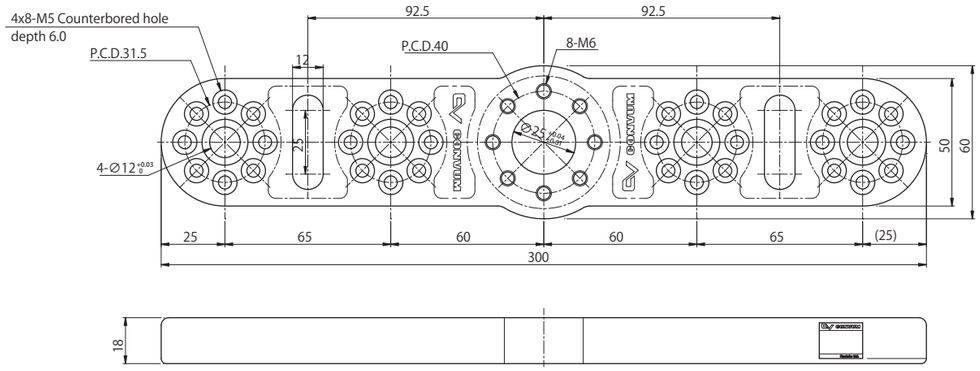

주문 형식 번호
CRK-FB20L250A

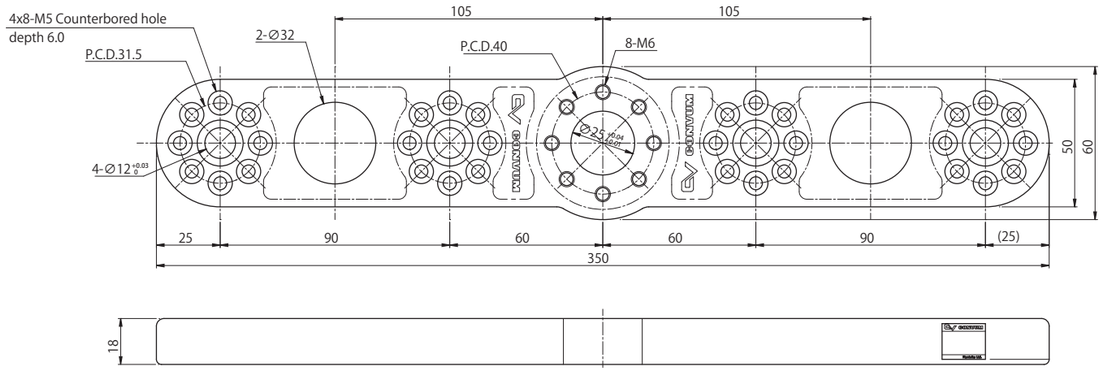

주문 형식 번호
CRK-FB20L300A

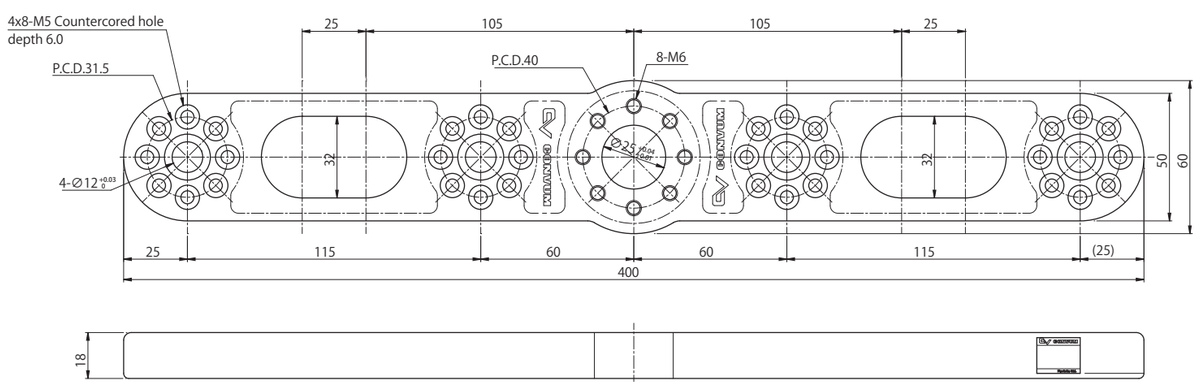

주문 형식 번호
CRK-FB20L350A

【외형 치수도】

(mm)

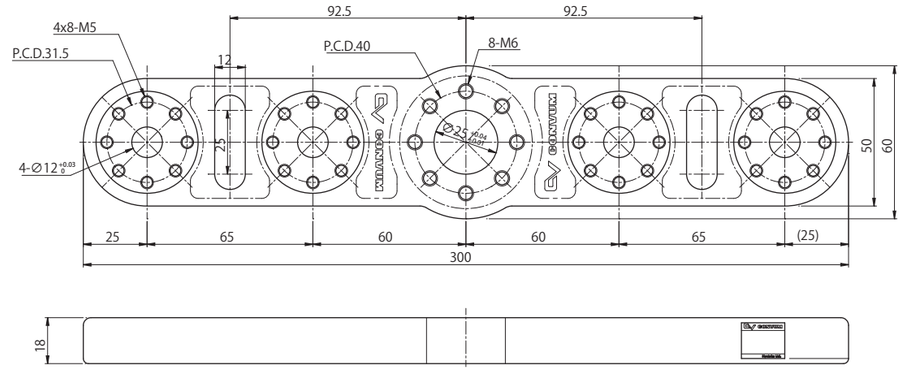

주문 형식 번호
CRK-FB20L250B

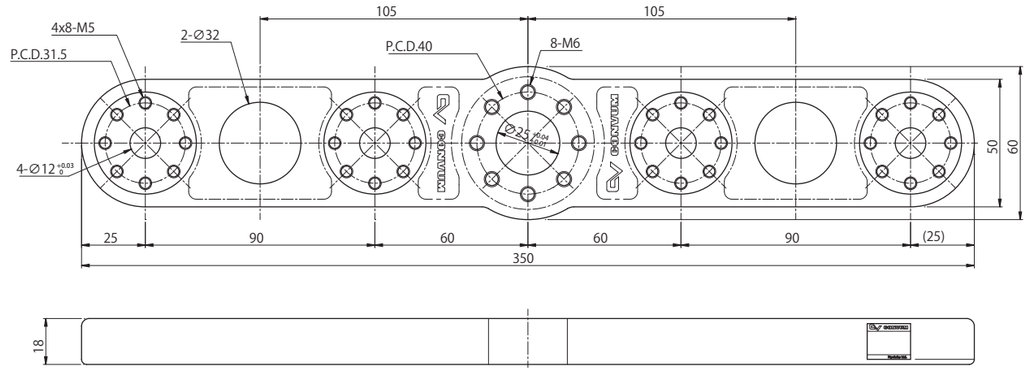

주문 형식 번호
CRK-FB20L300B

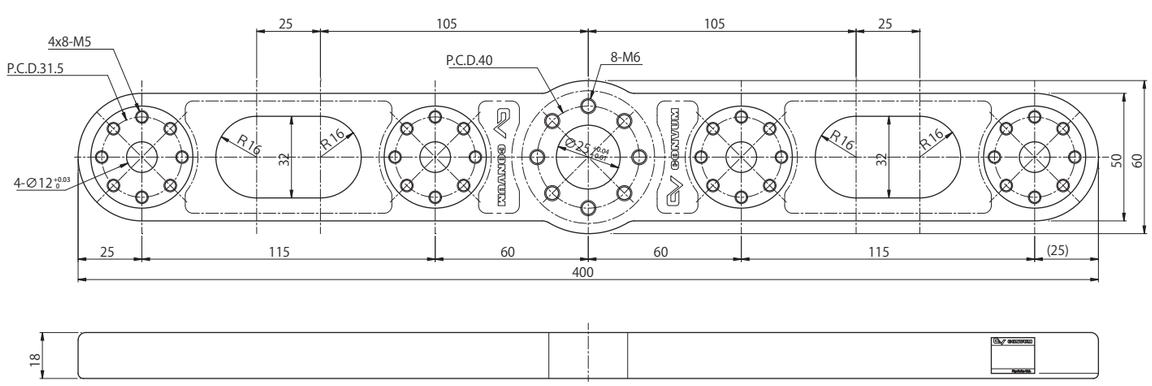

주문 형식 번호
CRK-FB20L350B

CONVUM for CRK

소형으로 진공 패드에 가까운 곳에 설치 할 수 있는 진공 이젝터
이며, 암에 장착 가능합니다.
소형 워크에 사용하기 적합합니다.

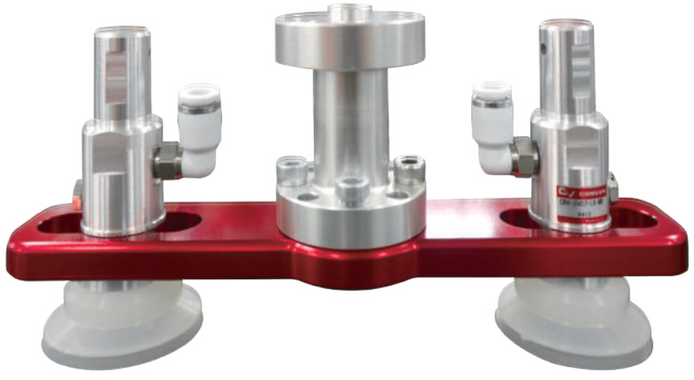

【형식 번호】

CRK	-	CV	05	-	T6	-	M5
			①		②		③

① 노즐 사양

기호	사양
05	ϕ0.5
07	ϕ0.7

② 원터치 피팅

기호	사양
T4	ϕ4 L자
T6	ϕ6 L자

③ 나사 사양

기호	사양
M5	M5X0.8
M6	M6X1.0
G1	G1/8

【대응 형식 일람표】

05 노즐	07 노즐
CRK-CV05-T4-M5	CRK-CV07-T4-M5
CRK-CV05-T4-M6	CRK-CV07-T4-M6
CRK-CV05-T4-G1	CRK-CV07-T4-G1
CRK-CV05-T6-M5	CRK-CV07-T6-M5
CRK-CV05-T6-M6	CRK-CV07-T6-M6
CRK-CV05-T6-G1	CRK-CV07-T6-G1

【CONVUM 사양】

사양	단위	CRK-CV05	CRK-CV07
노즐 직경	Φmm	0.5	0.7
사용 유체		무급유 압축 공기	
주위 환경 사용 온도	℃	0~50 (단, 동결 없을 것)	
사용 압력 범위	Mpa	0.2~0.5	
정격 압력	Mpa	0.5	
도달 진공 압력	kPa	-90	
흡입 유량	L/min(ANR)	5.5	10.8
공기 소비 유량	L/min(ANR)	14	26
소음도	dB	64	70
질량	g	45.3	

【유지 보수 부품】

■ 필터 엘리 먼트

CRK-CV-E(4개 1세트)

【암에 설치 방법】

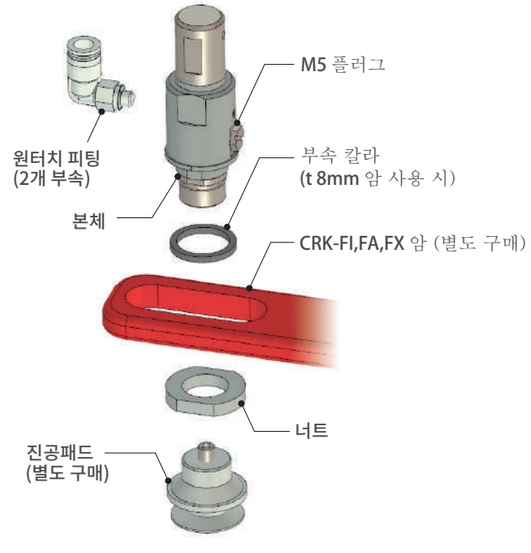

【구성도】

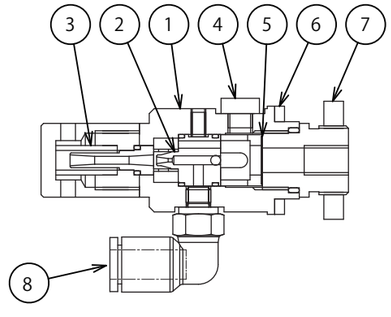

구성 부품

No.	부품명	재질
1	본체	알루미늄, NBR, SUS
2	노즐 키트	알루미늄, NBR
3	소음기	PVF
4	플러그	SUS
5	필터	SUS
6	칼라	SUS
7	너트	알루미늄
8	원터치 피팅	-

【성능 그래프】

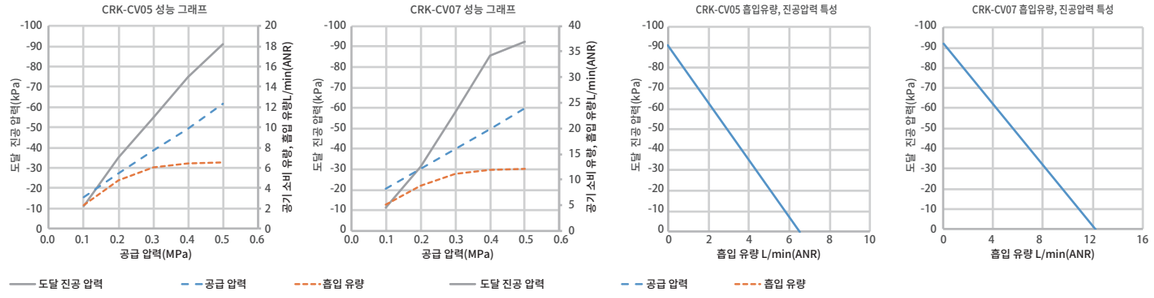

【외형 치수도】

(mm)

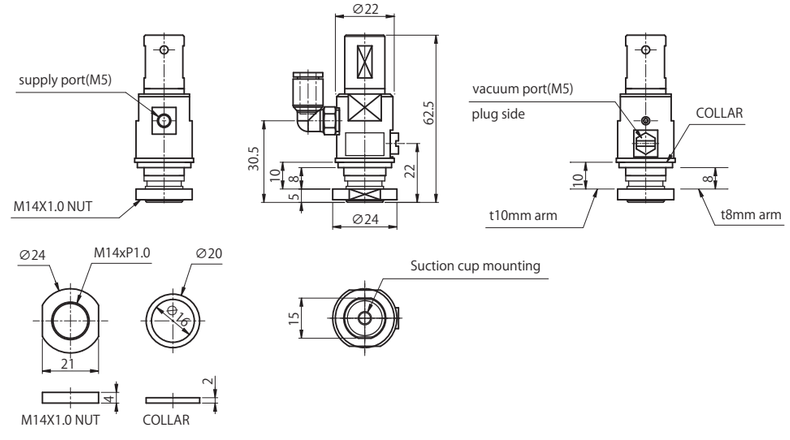

CRK Light (경량 type)

- 협동 로봇에 사용 가능한 로봇 핸드
- 산업용 협동 로봇의 작업환경에서의 안전 요구 사항 규격인 「ISO/TS15066'」을 고려하여 제작되었습니다.

로봇 플랜지

협동 로봇용

로봇의 인터페이스와 핸드를 연결하는 부품

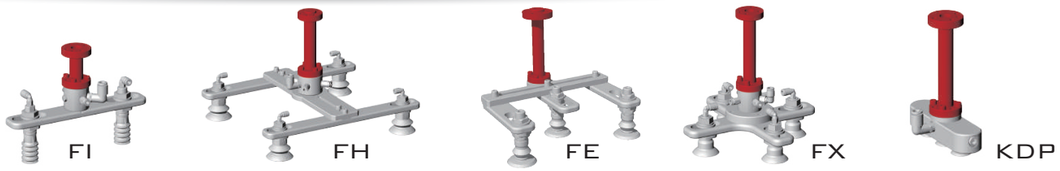

【형식 번호】

CRK	-	LFL2	P250	L50	BZ
		①	②	③	④

※선정 시 아래 형식 조합 일람표를 참조하십시오.
※핸드 장착용 렌치볼트 4개가 포함되어 있습니다.

① 플랜지 가반 중량(kg)

기호	가반 중량
FL2	2 이하
FL3	3 이하
FL7	7 이하

② 로봇 장착 치수(P.C.D.)

기호	P.C.D.
P220	22.0
P250	25.0
P315	31.5

③ 플랜지 길이(mm)

기호	길 이
L50	50

④ 로봇 플랜지 보스 직경

기호	보스 직경
BZ	N/A
B16	φ16
B20	φ20

【형식 조합 일람표】

시리즈	①가반 중량(kg)	②P.C.D.	③플랜지 길이	④보스 직경	주문 형식 번호
CRK-	2 이하	P220	50	BZ	CRK-LFL2P220L50BZ
	3 이하	P250		B16	CRK-LFL3P250L50B16
	7 이하	P315		B20	CRK-LFL7P315L50B20

【외형 치수도】

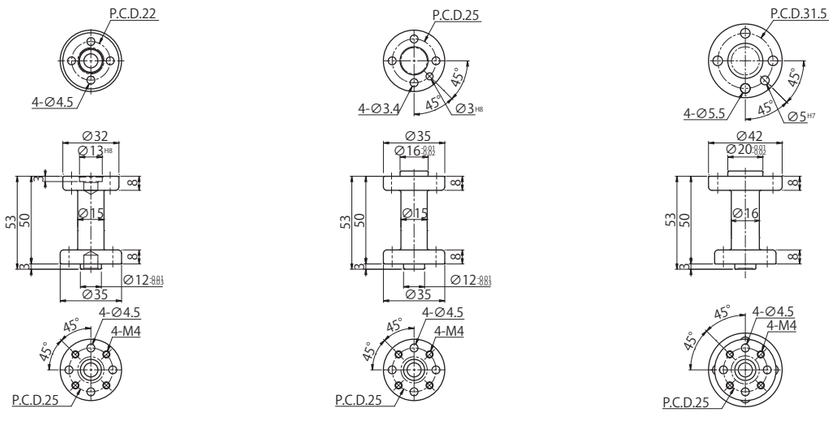

주문 형식 번호	질량(g)
CRK-LFL2P220L50BZ	42.0

주문 형식 번호	질량(g)
CRK-LFL3P250L50B16	50.0

주문 형식 번호	질량(g)
CRK-LFL7P315L50B20	62.0

부속품

CRK Light (경량type)
LFI/LFH/LFE/LKDP type

각 로봇 제조사의 옵션 플랜지와 로봇 플랜지를 연결하는 부품

【구성도】

주문 형식 번호
CRK-AT3P565BZ
CRK-AT7P500B31

+

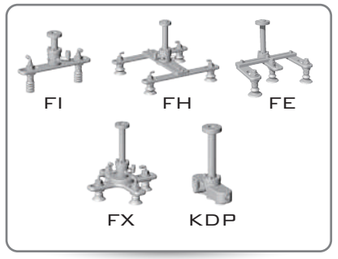

【외형 치수도】

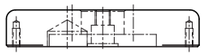

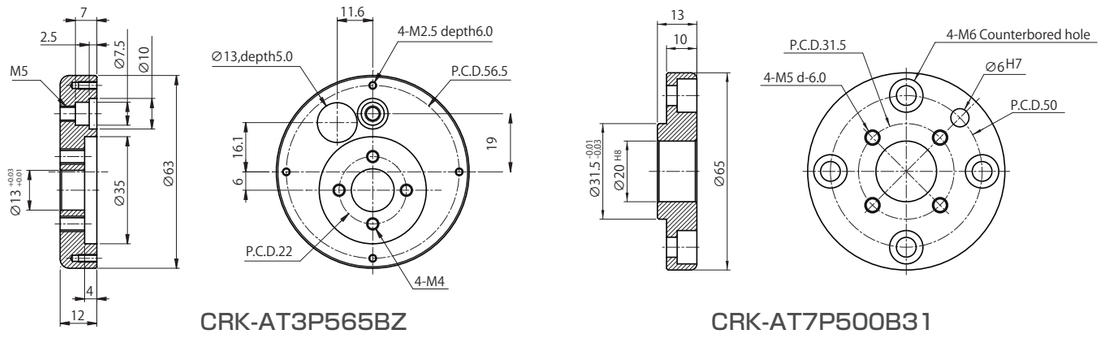

CRK-AT3P565BZ　　CRK-AT7P500B31

적용 로봇 일람표

브랜드	카테고리	로봇 형식 번호	가반 중량(kg)	P.C.D.	플랜지 보스 내경 치수	설치 나사 사양	적용 플랜지 형식 번호	적용 부속품 형식 번호
DENSO WAVE	협동 로봇	CVR038A1-NV6-NNC-NNN※※-NNN※	0.5	P.C.D.25	φ16H7	4-M3	CRK-LFL3P250L50B16	N/A
FANUC	협동 로봇	CR-4iA	4.0	P.C.D.31.5	φ20H7	4-M5	CRK-LFL7P315L50B20	N/A
		CR-7iA(L)	7.0					
		CR-14iA	14.0			7-M5		
Dyadic Systems	협동 로봇	DSR-02-400	2.0	P.C.D.22	볼록 φ13 h 6	4-M4	CRK-LFL2P220L50BZ	N/A
ABB	더블암 협동 로봇	IRB 14000	각 암 0.5	P.C.D.56.5	φ15H7	4-M2.5	CRK-LFL2P220L50BZ	CRK-AT3P565BZ
OMRON	협동 로봇	TM5(M)-700	6.0	P.C.D.50	φ31.5H7	4-M6	CRK-LFL7P315L50B20	CRK-AT7P500B31
		TM5(M)-900	4.0					
Kawasaki	더블암 협동 로봇	duAro1	각 암 2.0	P.C.D.31.5	φ20H7	4-M5	CRK-LFL7P315L50B20	N/A
		duAro2	각 암 3.0					
KAWADA Robotics	더블암 협동 로봇	NEXTAGE	각 암 3.0	P.C.D.50	φ31.5H7	4-M6	CRK-LFL7P315L50B20	CRK-AT7P500B31

어댑터 CRK Light (경량 type) LKDP type

패드와 플랜지를 연결하는 부품

LKDP1 type

LKDP3 type
진공패드 2개, 플러그 1개

LKDP3 type
진공패드 3개

【형식 번호】

CRK	-	LKDP3	P15	G1	T4
		①	②	③	④

※선정 시 아래 형식 조합 일람표를 참조하십시오.
※핸드 장착용 렌치볼트 4개가 포함되어 있습니다.

① 진공 패드 수량

기호	진공 패드 수량	가반 중량(kg)
LKDP1	1개	3 이하
LKDP3	3개 Note	

Note)패드 1개 또는 2개를 장착할 경우 나머지 나사 구멍을 플러그로 마개를 닫아 주십시오

② 진공 패드 간격(mm)

기호	진공 패드 간격
Z	N/A Note
P15	15×3 holes
P20	20×3 holes

Note) ①에서 LKDP1 선택시

③ 진공 패드 설치 나사 사양

기호	나사사양
G1	G1/8
M6	M6
M5	M5

④ 원터치 피팅

기호	사양
TZ	N/A
T4	ϕ4 L자
T6	ϕ6 L자

【형식 조합 일람표】

시리즈	① 진공 패드 수량	② 진공 패드 간격	③ 나사 사양	④ 원터치 피팅		주문 형식 번호	질량(g)
CRK-	LKDP1	Z	G1	TZ	N /A	CRK-LKDP1ZG1TZ	17.0
				T4	ϕ4 L자	CRK-LKDP1ZG1T4	20.3
				T6	ϕ6 L자	CRK-LKDP1ZG1T6	20.9
			M6	TZ	N /A	CRK-LKDP1ZM6TZ	19.0
				T4	ϕ4 L자	CRK-LKDP1ZM6T4	22.3
				T6	ϕ6 L자	CRK-LKDP1ZM6T6	22.9
			M5	TZ	N /A	CRK-LKDP1ZM5TZ	19.0
				T4	ϕ4 L자	CRK-LKDP1ZM5T4	22.3
				T6	ϕ6 L자	CRK-LKDP1ZM5T6	22.9
	LKDP3	P15	G1	TZ	N /A	CRK-LKDP3P15G1TZ	52.0
				T4	ϕ4 L자	CRK-LKDP3P15G1T4	55.3
				T6	ϕ6 L자	CRK-LKDP3P15G1T6	55.9
			M6	TZ	N /A	CRK-LKDP3P15M6TZ	58.0
				T4	ϕ4 L자	CRK-LKDP3P15M6T4	61.3
				T6	ϕ6 L자	CRK-LKDP3P15M6T6	61.9
			M5	TZ	N /A	CRK-LKDP3P15M5TZ	58.0
				T4	ϕ4 L자	CRK-LKDP3P15M5T4	61.3
				T6	ϕ6 L자	CRK-LKDP3P15M5T6	61.9
		P20	G1	TZ	N /A	CRK-LKDP3P20G1TZ	52.0
				T4	ϕ4 L자	CRK-LKDP3P20G1T4	55.3
				T6	ϕ6 L자	CRK-LKDP3P20G1T6	55.9
			M6	TZ	N /A	CRK-LKDP3P20M6TZ	58.0
				T4	ϕ4 L자	CRK-LKDP3P20M6T4	61.3
				T6	ϕ6 L자	CRK-LKDP3P20M6T6	61.9
			M5	TZ	N /A	CRK-LKDP3P20M5TZ	58.0
				T4	ϕ4 L자	CRK-LKDP3P20M5T4	61.3
				T6	ϕ6 L자	CRK-LKDP3P20M5T6	61.9

【외형 치수도】

(mm)

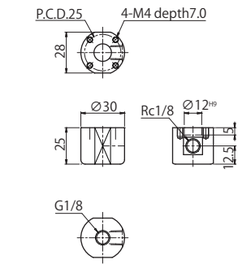

주문 형식 번호
CRK-LKDP1ZG1□

※ □ 는 원터치 피팅을 나타냅니다.

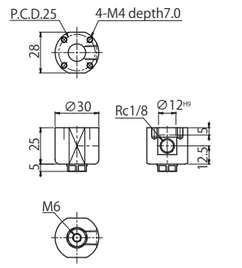

주문 형식 번호
CRK-LKDP1ZM6T□

※ □ 는 원터치 피팅을 나타냅니다.

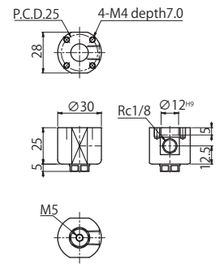

주문 형식 번호
CRK-LKDP1ZM5T□

※ □ 는 원터치 피팅을 나타냅니다.

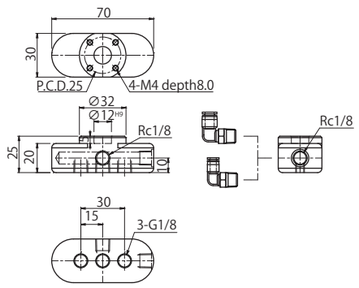

주문 형식 번호
CRK-LKDP3P15G1T□

※ □ 는 원터치 피팅을 나타냅니다.

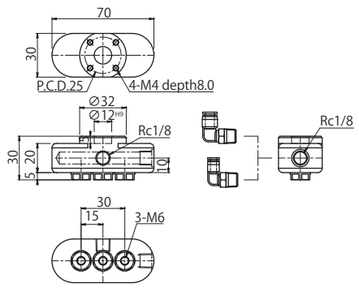

주문 형식 번호
CRK-LKDP3P15M6T□

※ □ 는 원터치 피팅을 나타냅니다.

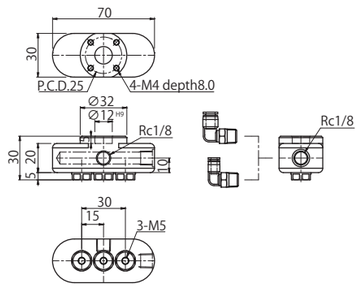

주문 형식 번호
CRK-LKDP3P15M5T□

※ □ 는 원터치 피팅을 나타냅니다.

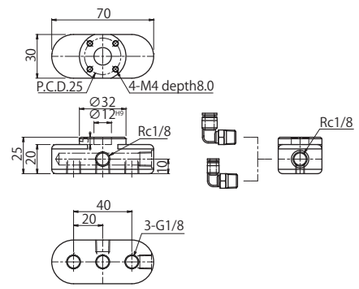

주문 형식 번호
CRKL-KDP3P20G1T□

※ □ 는 원터치 피팅을 나타냅니다.

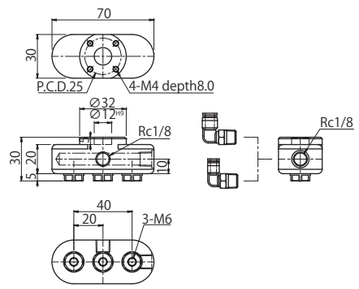

주문 형식 번호
CRK-LKDP3P20M6T□

※ □ 는 원터치 피팅을 나타냅니다.

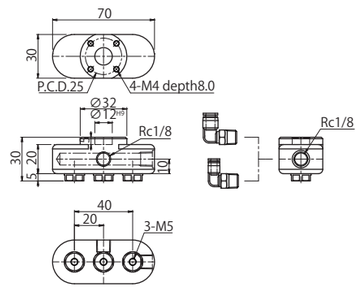

주문 형식 번호
CRKL-KDP3P1520T□

※ □ 는 원터치 피팅을 나타냅니다.

(mm)

【플러그 형식 번호 · 외형 치수도】

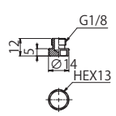

주문 형식 번호	질량(g)
CRK-LPZ	2.0

※LKDP3 선정시 1~2개 진공 패드와 함께 사용하는 플러그 입니다.

가이드 베이스

CRK Light (경량 type)

LFH type

암을 플랜지/어댑터와 연결하는 부품

주문 형식 번호	조정 가능 범위 (mm)	질량(g)
CRK-LFH100	50~100	34.0
CRK-LFH150	100~150	50.0

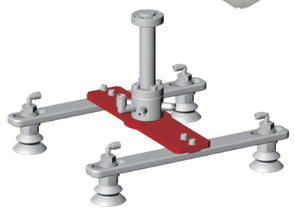

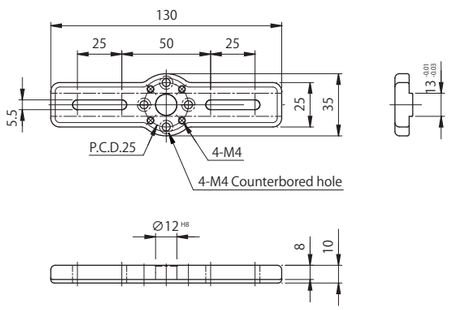

CRK-LFH100

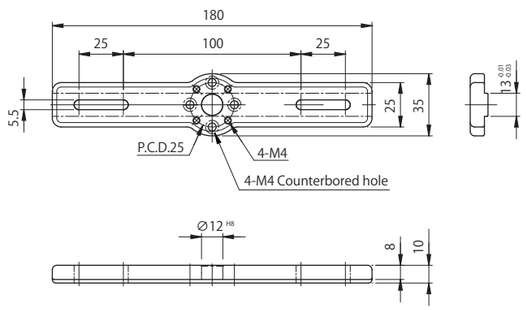

CRK-LFH150

암

CRK Light (경량 type)

LFI type

진공 패드 사이의 간격을 조정하기 위한 부품

주문 형식 번호	조정 가능 범위 (mm)	질량(g)
CRK-LFI100	80 ~100	29.0
CRK-LFI120	100 ~120	36.0
CRK-LFI140	120 ~140	43.0

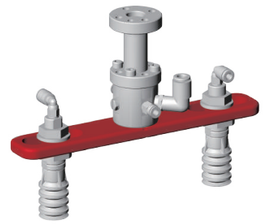

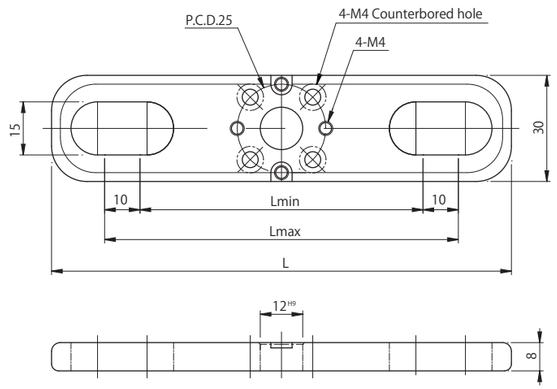

주문 형식 번호	L	Lmax	Lmin
CRK-LFI100	130	100	80
CRK-LFI120	150	120	100
CRK-LFI140	170	140	120

가이드 베이스

CRK Light (경량 type)

LFE type

암을 플랜지/어댑터와 연결하는 부품

주문 형식 번호	질량(g)
CRK-LFE100	38.0
CRK-LFE150	50.0

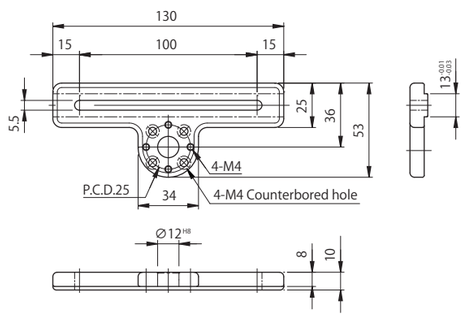

CRK-LFE100

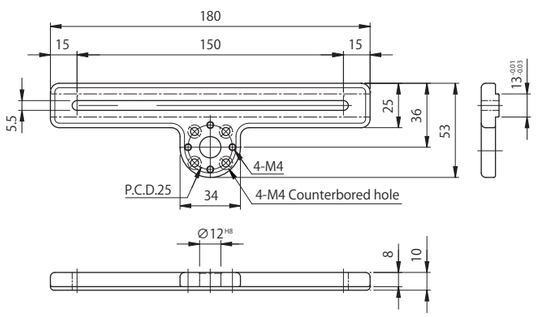

CRK-LFE150

암

CRK Light (경량 type)

LFX type

진공 패드 사이의 간격을 조정하기 위한 부품

주문 형식 번호	조정 가능 범위 (mm)	질량(g)
CRK-LFX100	80~100	69.0
CRK-LFX120	100~120	85.0
CRK-LFX140	120~140	101.0

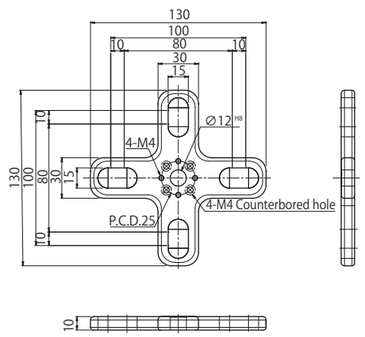

CRK-LFX100

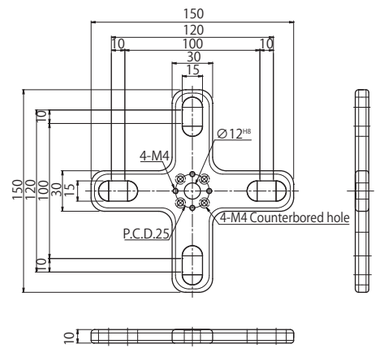

CRK-LFX120

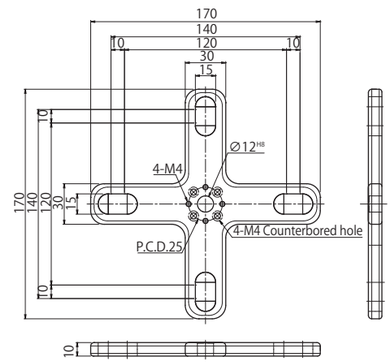

CRK-LFX140

암

CRK Light (경량 type)
LFH/LFE type

진공 패드 사이의 간격을 조정하기 위한 부품

주문 형식 번호	조정 가능 범위 (mm)	질량(g)
CRK-LFA80	60～80	25.0
CRK-LFA100	80～100	32.0
CRK-LFA120	100～120	38.0
CRK-LFA140	120～140	45.0
CRK-LFA80H	-	15.0
CRK-LFA100H	-	18.0
CRK-LFA120H	-	22.0
CRK-LFA140H	-	25.0

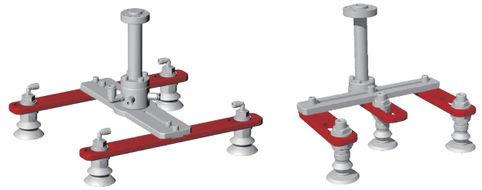

【Dimensions】

(mm)

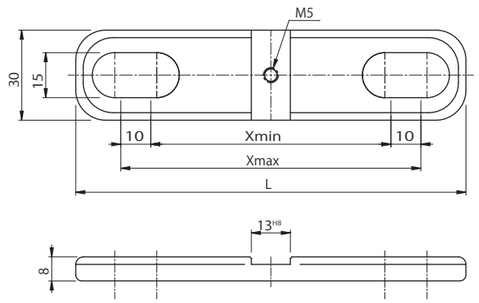

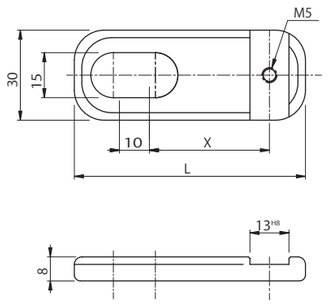

주문 형식 번호	L	Lmax	Lmin
CRK-LFA80	110	80	60
CRK-LFA100	130	100	80
CRK-LFA120	150	120	100
CRK-LFA140	170	140	120

주문 형식 번호	L	X
CRK-LFA80H	67	30
CRK-LFA100H	77	40
CRK-LFA120H	87	50
CRK-LFA140H	97	60

패드 장착용 금구

CRK Light (경량 type)
LFI/LFH/LFE/LFX type

암에 패드를 장착하기 위한 전용 금구 (1세트 2개)

【형식 번호】

CRK	-	LFP	G1	T4
			①	②

※ 1세트에 2개
※ 선정 시 아래 형식 조합 일람표를 함께 참조해 주십시오.

① 진공 패드 설치 나사 사양

기호	나사 사양	포함 부속품
G1	G1/8	와셔 1개 M12 너트 1개
M6	M6	
M5	M5	

② 원터치 피팅

기호	사양	나사 사양
TZ	N/a	M5
T4	ϕ4 L자	M5
T6	ϕ6 L자	M5
S4	Φ4 일자	M5
S6	Φ6 일자	M5

【형식 조합 일람표】

시리즈	형식 기호	① 나사 사양	② 원터피 피팅			주문 형식 번호	납품 형태	질량(g)
			기호	사양	나사 사양			
CRK-	LFP	G1	TZ	N/A	M5	CRK-LFPG1TZ	1세트에 2개	15.0
			T4	ϕ4 L자	M5	CRK-LFPG1T4	1세트에 2개	18.9
			T6	ϕ6 L자	M5	CRK-LFPG1T6	1세트에 2개	18.9
			S4	Φ4 일자	M5	CRK-LFPG1S4	1세트에 2개	18.9
			S6	Φ6 일자	M5	CRK-LFPG1S6	1세트에 2개	18.9
		M6	TZ	N/A	M5	CRK-LFPM6TZ	1세트에 2개	17.0
			T4	ϕ4 L자	M5	CRK-LFPM6T4	1세트에 2개	20.9
			T6	ϕ6 L자	M5	CRK-LFPM6T6	1세트에 2개	20.9
			S4	Φ4 일자	M5	CRK-LFPM6S4	1세트에 2개	20.9
			S6	Φ6 일자	M5	CRK-LFPM6S6	1세트에 2개	20.9
		M5	TZ	N/A	M5	CRK-LFPM5TZ	1세트에 2개	17.0
			T4	ϕ4 L자	M5	CRK-LFPM5T4	1세트에 2개	20.9
			T6	ϕ6 L자	M5	CRK-LFPM5T6	1세트에 2개	20.9
			S4	Φ4 일자	M5	CRK-LFPM5S4	1세트에 2개	20.9
			S6	Φ6 일자	M5	CRK-LFPM5S6	1세트에 2개	20.9

※ 질량은 1세트(2개의)의 질량입니다.

【외형 치수도】

(mm)

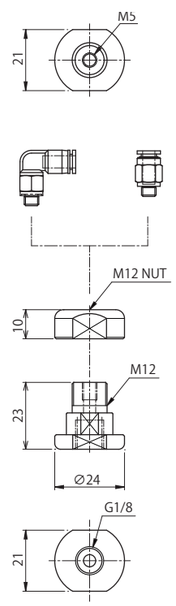

주문 형식 번호
CRK-LFPG1□

※ □ 는 원터치 피팅을 나타냅니다.

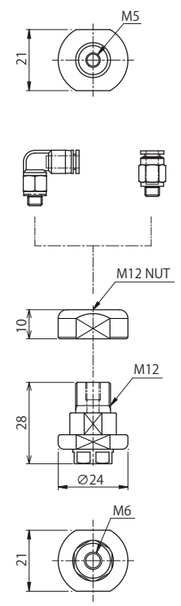

주문 형식 번호
CRK-LFPM6□

※ □ 는 원터치 피팅을 나타냅니다.

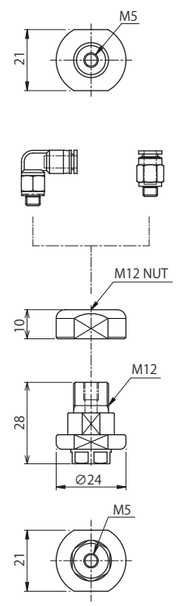

주문 형식 번호
CRK-LFPM5□

※ □ 는 원터치 피팅을 나타냅니다.

CRK SUS304 type

위생, 식품 산업을 위한 로봇 핸드

로봇 플랜지 SUS304

로봇 인터페이스와 핸드를 연결하는 부품

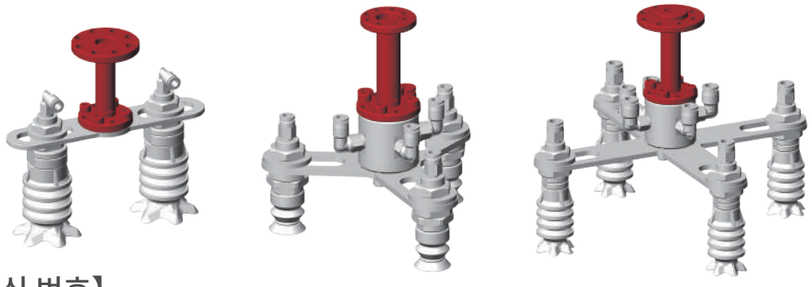

【형식 번호】

CRK	-	SFL3	P250	L50	BZ
		①	②	③	④

※선정 시 아래 형식 조합 일람표를 참조하십시오.
※핸드 장착용 렌치볼트 4개가 포함되어 있습니다.

① 플랜지 가반 중량(kg)

기호	가반 중량
SFL3	3 이하

※재질 : SUS304

② 로봇 장착 치수(P.C.D.)

기호	P.C.D.
P200	20.0
P250	25.0
P315	31.5

③ 플랜지 길이(mm)

기호	길이
L50	50

④ 로봇 플랜지 보스 직경

기호	보스 직경
BZ	N/A
B12	ϕ12
B14	ϕ14
B20	ϕ20

【형식 조합 일람표】

시리즈	① 가반 중량	② P.C.D.	③ 플랜지 길이	④ 보스 직경	주문 형식 번호
CRK-	SFL3	P200	50	B14	CRK-SFL3P200L50B14
		P250		BZ	CRK-SFL3P250L50BZ
				B12	CRK-SFL3P250L50B12
		P315		B12	CRK-SFL3P315L50B12
				B14	CRK-SFL3P315L50B14
				B20	CRK-SFL3P315L50B20

【외형 치수도】

(mm)

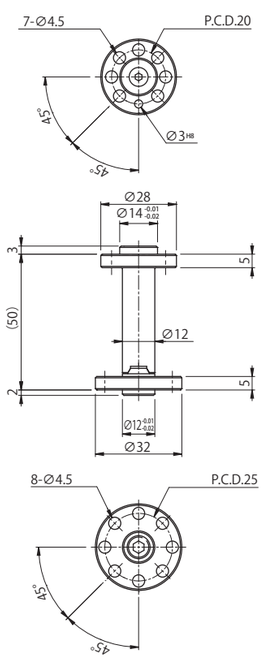

주문 형식 번호	질량(g)
CRK-SFL3P200L50B14	88.0

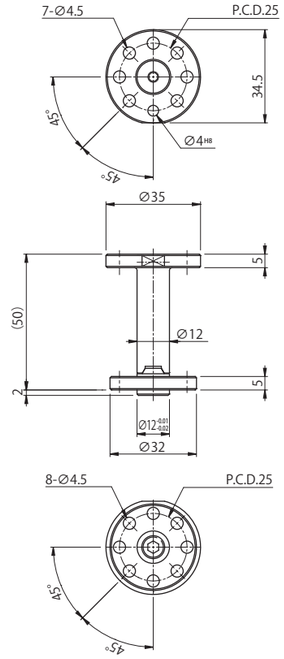

주문 형식 번호	질량(g)
CRK-SFL3P250L50BZ	96.0

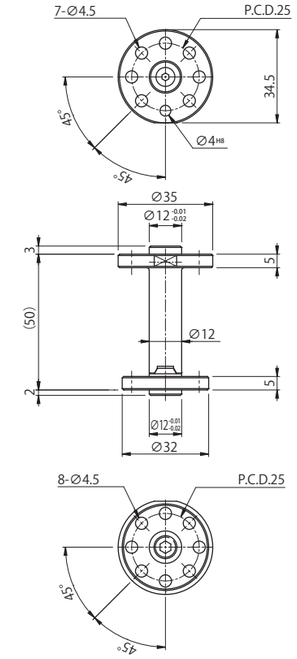

주문 형식 번호	질량(g)
CRK-SFL3P250L50B12	101.0

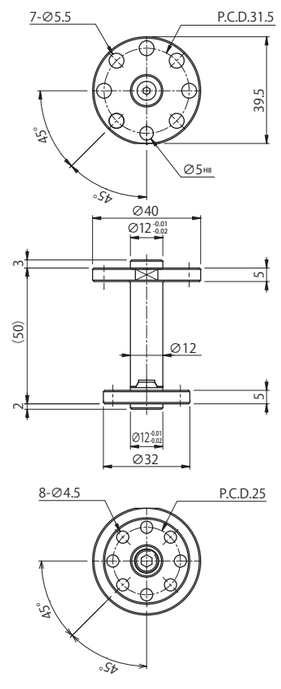

주문 형식 번호	질량(g)
CRK-SFL3P315L50B12	110.0

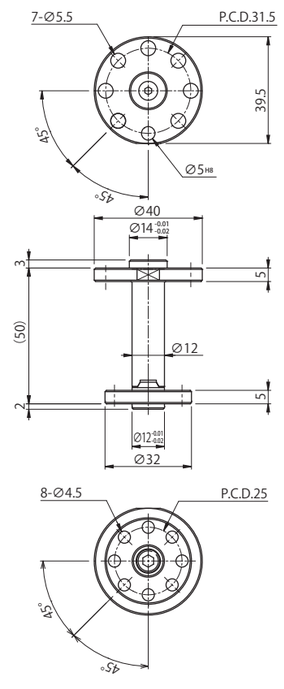

주문 형식 번호	질량(g)
CRK-SFL3P315L50B14	111.0

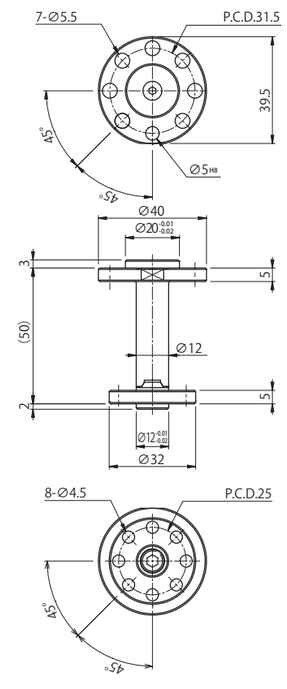

주문 형식 번호	질량(g)
CRK-SFL3P315L50B20	115.0

어댑터 CRK SUS304 type SFI/SFX/SFY type

공기 배관을 분기하는 부품 입니다.

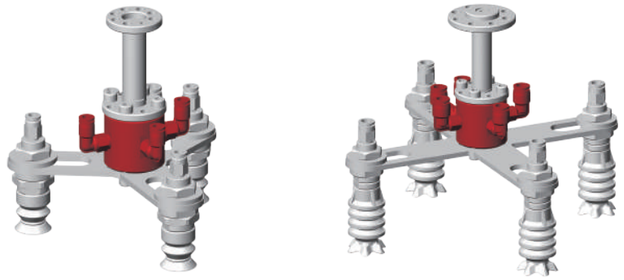

【형식 번호】

CRK	-	SFX	AP250	TZ
		①	②	③

※선정 시 아래 형식 조합 일람표를 참조하십시오.
※장착용 플러그, 볼트가 포함되어 있습니다.

① 적용 암

기호	적용 가이드 베이스 · 암
SFI	SFI arm
SFX	SFX arm
SFY	SFY arm

※ 재질 : SUS304

② 중간 어댑터 치수(P.C.D.)

기호	P.C.D.	적용 암
AP250	25.0	SFI, SFX, SFY type

③ 원터치 피팅

기호	사양
TZ	N/A
T4	ϕ4 L자
T6	ϕ6 L자
S4	ϕ4 일자
S6	ϕ6 일자

Note) 원터치 피팅의 재질은 SUS가 아닙니다.

【형식 조합 일람표】

시리즈	① 적용 암	②P.C.D.	③ 원터치 피팅		주문 형식 번호	질량(g)	포함 부속품
CRK-	SFI	AP250	TZ	N/A	CRK-SFIAP250TZ	137.0	M5 플러그 2개
			T4	ϕ4 L자	CRK-SFIAP250T4	150.0	
			T6	ϕ6 L자	CRK-SFIAP250T6	152.0	
			S4	ϕ4 일자	CRK-SFIAP250S4	166.0	
			S6	ϕ6 일자	CRK-SFIAP250S6	168.0	
	SFX		TZ	N/A	CRK-SFXAP250TZ	135.0	N/A
			T4	ϕ4 L자	CRK-SFXAP250T4	154.0	
			T6	ϕ6 L자	CRK-SFXAP250T6	155.0	
			S4	ϕ4 일자	CRK-SFXAP250S4	154.0	
			S6	ϕ6 일자	CRK-SFXAP250S6	163.0	
	SFY		TZ	N/A	CRK-SFYAP250TZ	136.0	M5 플러그 1개
			T4	ϕ4 L자	CRK-SFYAP250T4	163.1	
			T6	ϕ6 L자	CRK-SFYAP250T6	155.0	
			S4	ϕ4 일자	CRK-SFYAP250S4	152.9	
			S6	ϕ6 일자	CRK-SFYAP250S6	159.2	

【외형 치수도】

(mm)

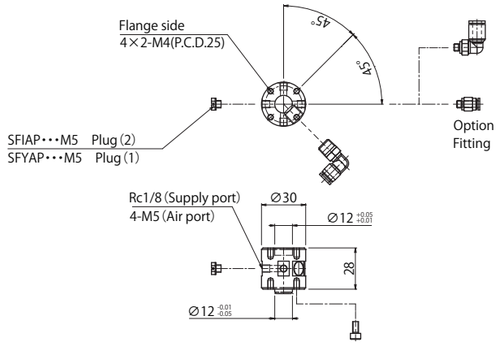

암 CRK SUS304 type SFI/SFX/SFY type

진공 패드 사이의 간격을 조정하기 위한 부품

【형식 번호】

CRK	-	SFX	100
		①	②

① 적용 암

기호	Type
SFI	SFI type
SFX	SFX type
SFY	SFY type

② 암 사이즈(mm)

기호	사이즈
100	100
150	150

※ 재질 : SUS304

【외형 치수도】

(mm)

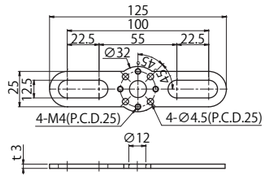

주문 형식 번호	질량(g)
CRK-SFI100	46.0

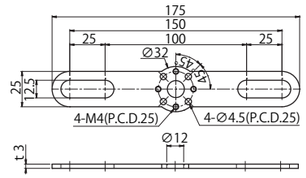

주문 형식 번호	질량(g)
CRK-SFI150	73.0

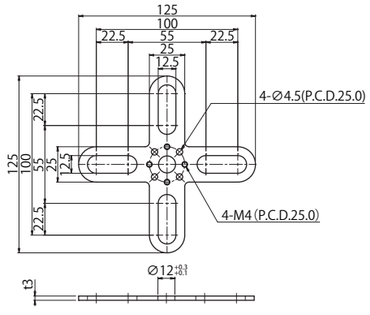

주문 형식 번호	질량(g)
CRK-SFX100	73.0

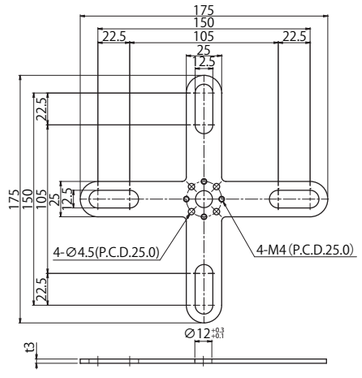

주문 형식 번호	질량(g)
CRK-SFX150	136.0

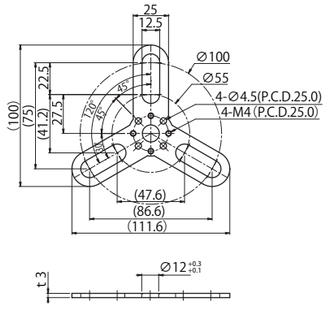

주문 형식 번호	질량(g)
CRK-SFY100	63.0

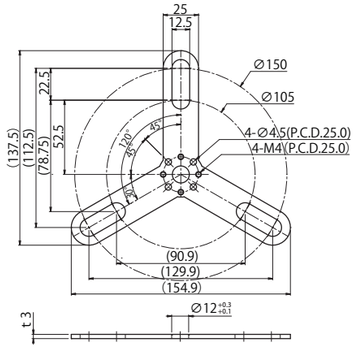

주문 형식 번호	질량(g)
CRK-SFY150	105.0

패드 장착용 금구

CRK SUS304 type
SFI/SFX/SFY type

암에 패드를 장착하기 위한 전용 금구

【형식 번호】

CRK	-	SFP	G1	T4
			①	②

※ 선정 시 아래 형식 조합 일람표를 참조하십시오.

① 진공패드 장착 나사

기호	나사 사양	포함 부속품
G1	G1/8	1pcs of washer 1 pcs of M12 NUT
M6	M6	
M5	M5	

※ 재질 : SUS304

② 원터치 피팅

기호	사양	나사 사양
TZ	N/A	M5
T4	ϕ4 L자	M5
T6	ϕ6 L자	M5
S4	Φ4 일자	M5
S6	Φ6 일자	M5

Note) 원터치 피팅의 재질은 SUS가 아닙니다.

【형식 조합 일람표】

시리즈	형식 기호	① 나사 사양	② 원터치 피팅			주문 형식 번호	질량(g)
			기호	사양	나사 사양		
CRK-	SFP	G1	TZ	N/A	M5	CRK-SFPG1TZ	27.0
			T4	ϕ4 L자	M5	CRK-SFPG1T4	30.0
			T6	ϕ6 L자	M5	CRK-SFPG1T6	31.0
			S4	Φ4 일자	M5	CRK-SFPG1S4	30.0
			S6	Φ6 일자	M5	CRK-SFPG1S6	32.0
		M6	TZ	N/A	M5	CRK-SFPM6TZ	30.0
			T4	ϕ4 L자	M5	CRK-SFPM6T4	33.0
			T6	ϕ6 L자	M5	CRK-SFPM6T6	34.0
			S4	Φ4 일자	M5	CRK-SFPM6S4	33.0
			S6	Φ6 일자	M5	CRK-SFPM6S6	35.0
		M5	TZ	N/A	M5	CRK-SFPM5TZ	31.0
			T4	ϕ4 L자	M5	CRK-SFPM5T4	34.0
			T6	ϕ6 L자	M5	CRK-SFPM5T6	35.0
			S4	Φ4 일자	M5	CRK-SFPM5S4	34.0
			S6	Φ6 일자	M5	CRK-SFPM5S6	36.0

【외형 치수도】

(mm)

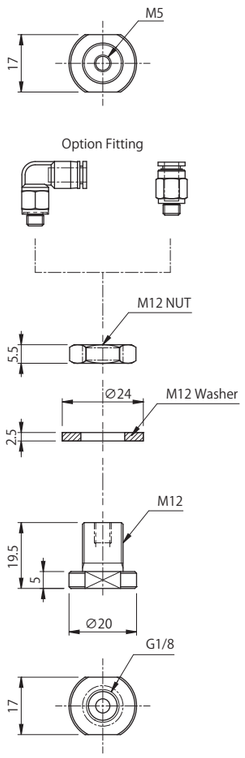

주문 형식 번호
CRK-SFPG1□

※ □ 는 원터치 피팅을 나타냅니다.

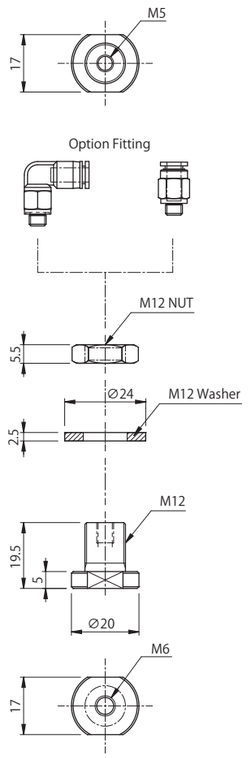

주문 형식 번호
CRK-SFPM6□

※ □ 는 원터치 피팅을 나타냅니다.

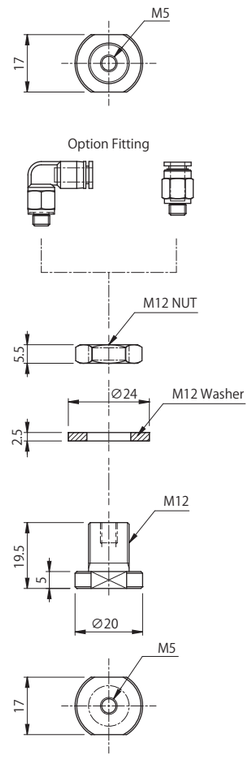

주문 형식 번호
CRK-SFPM5□

※ □ 는 원터치 피팅을 나타냅니다.

원터치 피팅 (컴팩트 type)

신형 잠금 링은 튜브 연결을 부드럽고 확실하게 연결됩니다.

튜브에 링 패킹 채택, 작은 힘으로 간단하게 연결가능하며 높은 기밀성 유지

PA+F/G(폴리아미드) 수지를 표준 재질로 채택

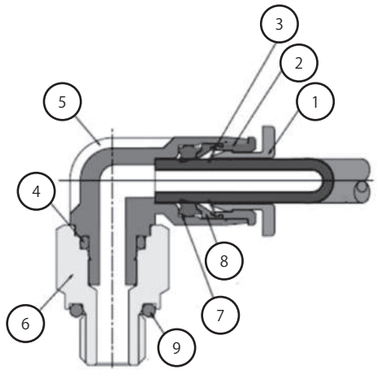

구성 부품

No.	부품명	재질
1	링리스 링	PA+F/G(폴리아미드)
2	가이드	아연 다이캐스팅
3	잠금 링	SUS
4	오링	NBR
5	본체	PA+F/G(폴리아미드)
6	수나사 어댑터	황동
7	패킹	NBR
8	백링	아연 다이캐스팅
9	나사 시트용 오링	NBR

사 양

항목	단위	
사용 유체		압축 공기
사용 온도 범위	℃	0~60 (단, 동결 없을 것)
최고 사용 압력	MPa	0.9
최소 사용 압력	kPa	-100
적용 튜브		폴리우레탄 튜브

Note) 사용 압력은 온도 20°C일 때의 수치입니다.

【How to order /Specifications】

Note) Please order by 10pcs lot.

WPC – 06 – 01 C

① ② ③ Compact type

① Connector type

WPC-C	Male connector	WPUL-C	Union elbow
WPL-C	Male elbow	WPUT-C	Union T
WPT-C	Male branch T	WPY-C	Union Y
WPUC-C	Union	WPGJ-C	Reducer

② Applicable tube (mm)

04	4
06	6

③ Screw size

M3	M3×0.5
M5	M5×0.8
01	R1/8

【Dimensions】

(mm)

수나사 일자

주문 형식 번호	A	B	C	ϕD	E Note	H	R	질량(g)
WPC04-M3C	3.0	15.5	10.5	4	-	8.0	M3×0.5	2.9
WPC04-M5C	3.5	15.7	11.5		-		M5×0.8	3.2
WPC04-01C	8.0	15.0			3.9	10.0	R1/8	6.0
WPC06-M5C	3.5	16.3	11.7	6	-		M5×0.8	3.8
WPC06-01C	8.0	18.5			3.9		R1/8	5.3

Note)R나사의 체결 길이 참고 치수

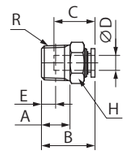

수나사 L자

주문 형식 번호	A	B	C	ϕD	E	F Note	H	ϕP	R	질량(g)
WPL04-M3C	3.0	15.8	11.3	4	15.2	-	8.0	8.0	M3×0.5	3.3
WPL04-M5C	3.5	15.1				-			M5×0.8	
WPL04-01C	8.0	16.7				3.9	10.0		R1/8	6.1
WPL06-M5C	3.5	15.0	11.7	6	16.5	-	8.0	10.4	M5×0.8	3.9
WPL06-01C	8.0	18.0				3.9	10.0		R1/8	6.8

Note)R나사의 체결 길이 참고 치수

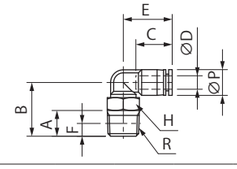

수나사 T자

주문 형식 번호	A	B	C	ϕD	E	F Note	H	ϕP	R	질량(g)
WPT04-M5C	3.5	15.4	11.3	4	12.7	-	8.0	8.0	M5×0.8	4.1
WPT04-01C	8.0	17.0				3.9	10.0		R1/8	6.9
WPT06-M5C	3.5	16.4	11.7	6	14.0	-	8.0	10.4	M5×0.8	5.4
WPT06-01C	8.0	18.0				3.9	10.0		R1/8	8.2

Note)R나사의 체결 길이 참고 치수

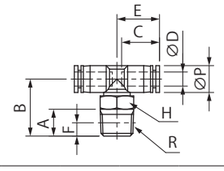

【외형 치수도】

(mm)

유니온

주문 형식 번호	B	C	ϕD	ϕP	질량(g)
WPUC04C	23.0	11.3	4	8.0	2.0
WPUC06C	24.4	11.7	6	10.4	3.2

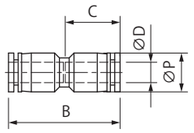

유니온 L자

주문 형식 번호	B	C	ϕD	ϕd	F	ϕP	질량(g)
WPUL04C	13.5	11.3	4	3.2	5.8	8.0	2.1
WPUL06C	15.0	11.7	6		6.5	10.4	3.4

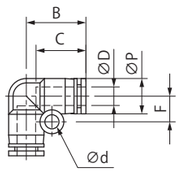

유니온 T자

주문 형식 번호	B	C	ϕD	ϕd	F	ϕP	질량(g)
WPUT04C	13.5	11.3	4	3.2	5.8	8.0	3.1
WPUT06C	15.0	11.7	6		6.5	10.4	5.0

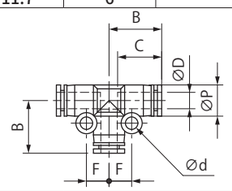

레듀사

주문 형식 번호	B	C1	C2	ϕD1	ϕD2	E	ϕP	질량(g)
WPGJ06-04C	32.7	12.5	11.3	6	4	12.7	9.0	1.8

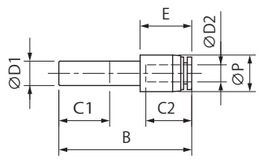

유니온 Y자

주문 형식 번호	B	C	ϕD	ϕd	F	J	ϕP	질량(g)
WPY04C	29.3	11.3	4	3.2	12.9	8.2	8.2	3.4
WPY06C	31.4	11.7	6		13.2	10.5	10.4	5.3

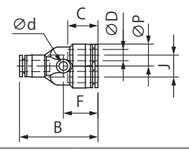

폴리우레탄 튜브

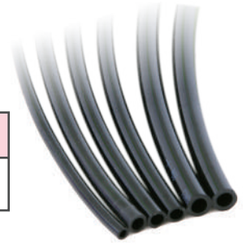

주문 형식 번호	O.D x I.D (mm)	최소 굽힘 반경 (mm)	외경 정밀도 (mm)	튜브 길이 (m)	질량 (g/m)	색상
WU-04025-BK	4×2.5	20	±0.10	20	9	검정
WU-06040-BK	6×4	30	±0.12	20	19	

【사양】

항목	단위	
사용 유체		압축 공기
사용 온도 범위	°C	0~60
최고 사용 압력	MPa	0.8
최소 사용 압력	kPa	-100
재질		폴리우레탄

Note) 사용 압력은 온도 20°C일 때의 수치입니다.

진공 패드

PN

【형식 번호】 PNG - ① 132 - ② N

①패드 직경 (mm)

132	ϕ15
133	ϕ25
134	ϕ35

② 패드 재질

N	니트릴 고무
S	실리콘 고무
SI30	실리콘 고무

패드 재질 사양

재질 기호	재질	경도(A/S)	주위 환경 온도(℃)	색상
N	NBR(니트릴 고무)	40	-26 ~ 120	검정
S	실리콘 고무	55	-60 ~ 250	반투명 흰색
SI30	실리콘 고무 30℃	30	-60 ~ 250	반투명 흰색

질량 (g)

형식 / 재질	N	S	S130
PNG-132	0.5	0.5	0.4
PNG-133	2.4	2.4	2.2
PNG-134	3.3	3.3	3.0

적용 고정 나사

형식 번호	132(ϕ15)	133(ϕ25)	134(ϕ35)
TN-PS-10-M5	●		
TN-PN-130-M5		●	●

고정 나사 질량 (g)

형식 번호	질량
TN-PS-10-M5	0.8
TN-PN-130-M5	6.7

【외형 치수도】

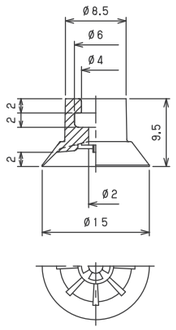

PNG-132

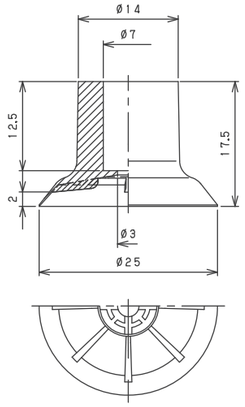

PNG-133

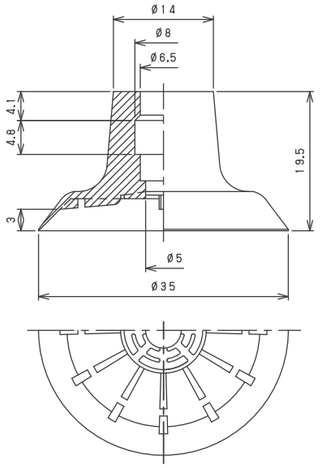

PNG-134

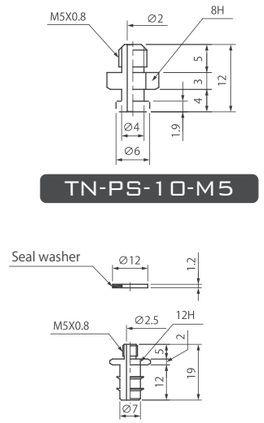

TN-PS-10-M5

TN-PN-130-M5

PN-B

【형식 번호】 PN - ① 134B - ② G1 - M - ③ S3 - ④ F

①패드 직경(mm)

132B	ϕ18
133B	ϕ25
134B	ϕ35

② 나사 사양

G1	G1/8
M5	M5

③진공 패드 재질

N	니트릴 고무 50°
S3	실리콘 고무 30°
S4	실리콘 고무 45°

④필터

F	필터 포함
Blank	필터 미포함

【외형 치수도】

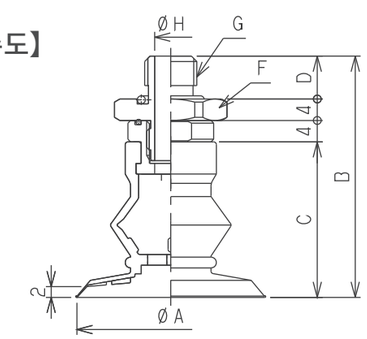

PN-132B, PN-133B, PN-134B

질량 (g)

형식 / 재질	N	S3	S4
PNG-132B	2.0	1.7	1.8
PNG-133B	3.4	2.9	3.1
PNG-134B	4.0	3.4	3.4

금구 질량 (g)

나사 사양	질량
G1	6.7
M5	6.4

패드 직경	나사 사양	A	B	C	D	F	G	H
PNG-132B	G1	18	36.5	20.5	8	19H	G1/8	6
	M5	18	33.5	20.5	5	17H	M5×0.8	2.5
PNG-133B	G1	25	45	29	8	19H	G1/8	6
	M5	25	42	29	5	17H	M5×0.8	2.5
PNG-134B	G1	35	45	29	8	19H	G1/8	6
	M5	35	42	29	5	17H	M5×0.8	2.5

PK2

【형식 번호】 PK2 - ① 20 - ② T

①패드 직경 (mm)

20	ϕ20
25	ϕ25
30	ϕ30
40	ϕ40

② 패드 재질

T	TPU

패드 재질 사양

재질 기호	재질	경도	주위 환경 온도	색상
T	TPU	A85/S	-10 ~ 70℃	반투명 핑크

질량 (g)

형식 / 재질	T
PK2-20	0.5
PK2-25	1.2
PK2-30	3.2
PK2-40	5.1

적용 고정 나사

형식 번호	20	25	30	40
TN-PF-15-M5	●			
TN-PF-25-M6		●		
TN-PK2-30-M6			●	●
TN-PKM-30-M10			●	●

고정 나사 사양

	패드 직경 (ϕmm)		
	20	25	25/30/40
사이즈	M5×0.8	M6×1.0	M10×1.5
재질	황동		SUS

고정 나사 질량 (g)

형식 번호	질량
TN-PF-15-M5	1.4
TN-PF-25-M6	3.3
TN-PK2-30-M6	13.1
TN-PKM-30-M10	13.9

【외형 치수도】

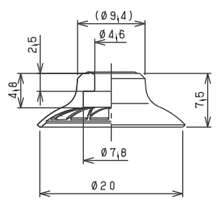

PK2-20-T

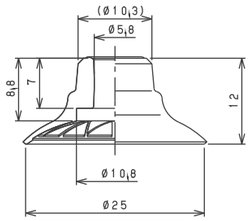

PK2-25-T

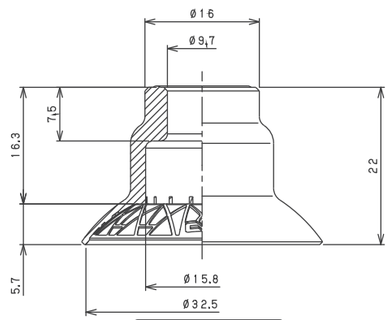

PK2-30-T

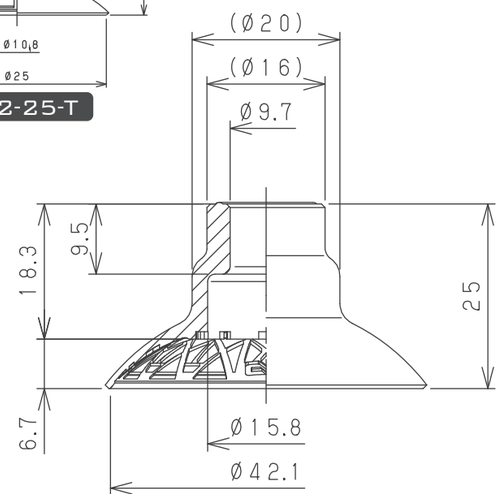

PK2-40-T

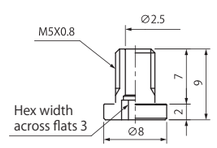

TN-PF-15-M5

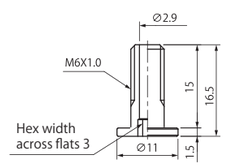

TN-PF-25-M6

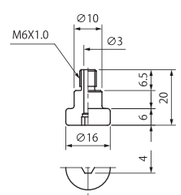

TN-PK2-30-M6

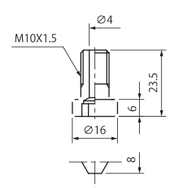

TN-PKM-30-M10

PK2B

【형식 번호】 PK2B - ① 20 - ② T - ③ G1

① 패드 직경(mm)	
20	ϕ20
30	ϕ30

② 패드 재질	
T	TPU

③ 나사 사양	
M6	M6×1.0
G1	G1/8

【형식 번호】 PK2B - ① 40 - ② T - ③ M10 - ④ F

① 패드 직경(mm)	
40	ϕ40

② 패드 재질	
T	TPU

③ 나사 사양	
M6	M6×1.0
M10	M10×1.5

④ 필터	
Blank	필터 미포함
F	필터 포함

패드 재질 사양

재질 기호	재질	경도	주위 환경 온도	색상
T	TPU	A85/S	-10 ~ 70℃	반투명 핑크

질량 (g)

형식 / 재질	T
PK2B-20-T-M6	5.6
PK2B-20-T-G1	6.4
PK2B-30-T-M6	6.6
PK2B-30-T-G1	7.4
PK2B-40-T-M10	22.3
PK2B-40-T-M6	22.3

【외형 치수도】

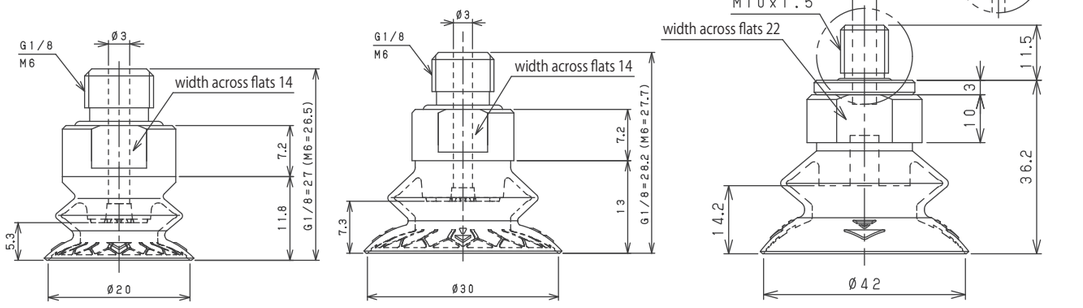

PK2B-20 PK2B-30 PK2B-40

PD

버퍼식 회전 방지 금구 부착 패드 (NAPDTH/YH)

【형식 번호】 NAPD YS - 20-6
①

① 패드 직경 · 금구 스트로크(mm)

기호	패드 직경 · 금구 스트로크
20-6	ϕ20-6
20-15	ϕ20-15
20-30	ϕ20-30
30-6	ϕ30-6
30-15	ϕ30-15
30-30	ϕ30-30
40-6	ϕ40-6
40-15	ϕ40-15
40-30	ϕ40-30
50-6	ϕ50-6
50-15	ϕ50-15
50-30	ϕ50-30

【버퍼식 금구 사양】

패드 직경	단위	Φ20~50		
스트로크	mm	6	10	30
스트로크 전의 하중	N	2.45		2.9
스트로크 후의 하중	N	3.43	4.9	5.88

【외형 치수도】 (mm)

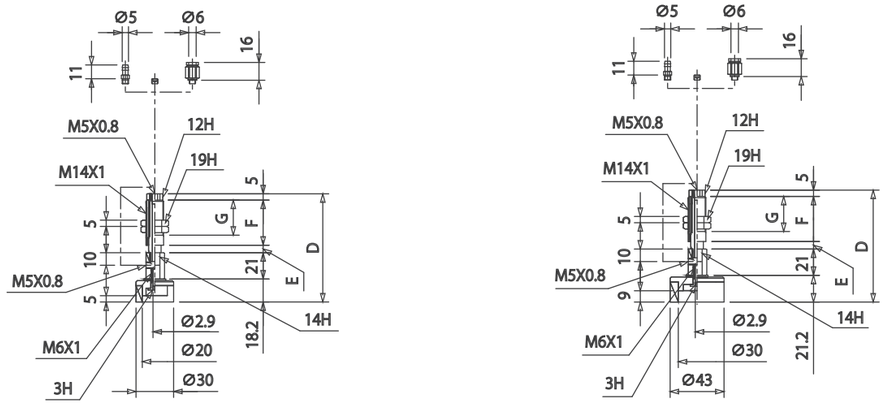

NAPDT/YS-20 NAPDT/YS-30

주문 형식 번호	D	E	F	G	질량 (g)
NAPDT/YS-20-6 (-T/O)	86.2	6	36	28	82.5
NAPDT/YS-20-15 (-T/O)	95.2	15			87.5
NAPDT/YS-20-30 (-T/O)	132.2	30	58	50	112.5

※ 질량은 피팅이 없을때의 수치입니다.

주문 형식 번호	D	E	F	G	질량 (g)
NAPDT/YS-30-6 (-T/O)	89.2	6	36	28	89
NAPDT/YS-30-15 (-T/O)	98.2	15			94
NAPDT/YS-30-30 (-T/O)	135.2	30	58	50	119

※ 질량은 피팅이 없을때의 수치입니다.

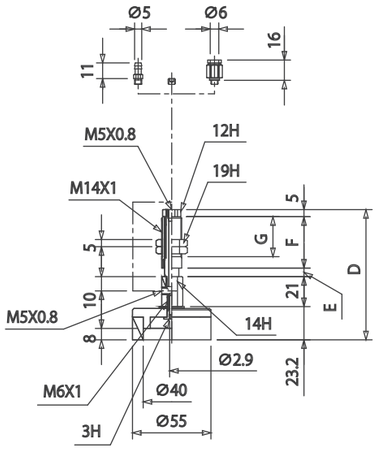

NAPDT/YS-40

주문 형식 번호	D	E	F	G	질량 (g)
NAPDT/YS-40-6 (-T/O)	91.2	6	36	28	116.5
NAPDT/YS-40-15 (-T/O)	100.2	15			121.5
NAPDT/YS-40-30 (-T/O)	137.2	30	58	50	146.5

※ 질량은 피팅이 없을때의 수치입니다.

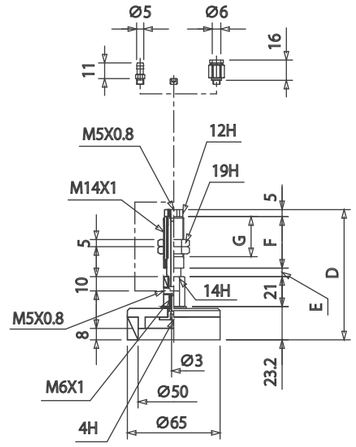

NAPDT/YS-50

주문 형식 번호	D	E	F	G	질량 (g)
NAPDT/YS-50-6 (-T/O)	91.2	6	36	28	140
NAPDT/YS-50-15 (-T/O)	100.2	15			145
NAPDT/YS-50-30 (-T/O)	137.2	30	58	50	170

※ 질량은 피팅이 없을때의 수치입니다.

PL

【형식 번호】 PL- ① 20 - ② G1 - ③ S4 - ④ F

① 패드 직경(mm)

20	ϕ20
30	ϕ30
40	ϕ40

② 나사 사양

G1	G1/8

③ 패드 재질

S4	실리콘 고무 40°
S5	실리콘 고무 55°

④ 필터

F	필터 포함 #60
Blank	필터 미포함

패드 재질 사양

재질 기호	재질	경도 (Hs)	주위 환경 온도	색상
S4	실리콘 고무	40	-60 ~ 250℃	반투명 연청색
S5	실리콘 고무	50		반투명 흰색

금구 사양

패드 직경	ϕ20	ϕ30	ϕ40
수나사	G1/8		
재질	알루미늄		
필터	SUS (MESH60) ※1		
패킹	NBR		

※1) 필터 선정 시

【질량】 (g)

형식 / 재질	N	S3
PLG-30	5.5	2.9
PLG-40	13.2	6.9
	14.8	15.7

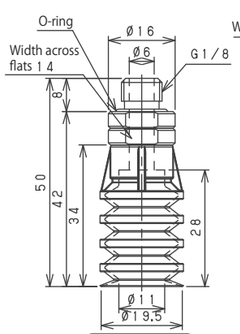

PL-20

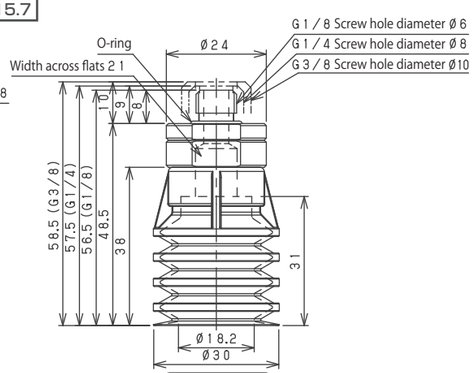

PL-30

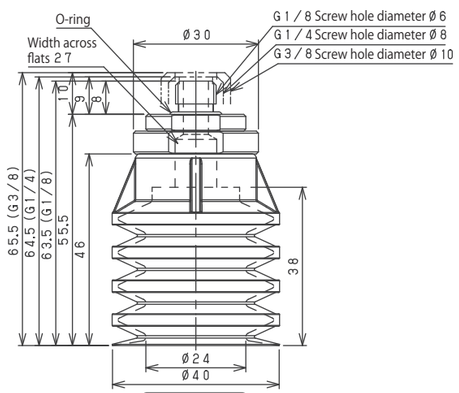

PL-40

PM

【형식 번호】 PM - ① 40 ② L - ③ G1 - ④ S4 - ⑤ F

① 패드 직경 (mm)

24	ϕ20 상당
40	ϕ34 상당
56	ϕ48 상당

② Type

L	쟈바라
S	평형

③ 나사 사양

기호	나사 사양	적용 패드 사이즈
G1	G1/8	All size
G2	G1/4	40、56
G3	G3/8	40、56

④ 패드 재질

S4	실리콘 고무 40°
S5	실리콘 고무 55°
SM	금속 탐지 가능한 실리콘 고무

⑤ 필터

F	포함
Blank	미포함

패드 재질 사양

기호	재질	경도 (Hs)	주위 환경 온도 (°C)	색상
S4	실리콘	40	-60 ~ 250	반투명 연청색
S5	실리콘	55		반투명 흰색
SM	금속 탐지 가능한 실리콘 고무	55		회색※

※ 재질의 특성상 얼룩이 생길 수 있으나 성능에 영향을 미치지 않습니다.

금구 사양

패드 직경	24	40	56
수 나사	G1/8	G1/8 / G1/4 / G3/8	
재질	알루미늄		
필터	SUS(MESH60)※		
패킹	NBR		

※1) 필터 선정 시

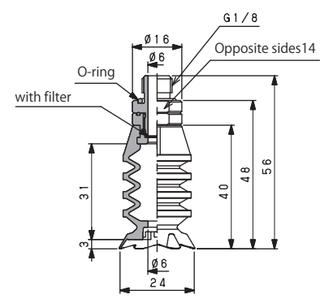

PM-24L

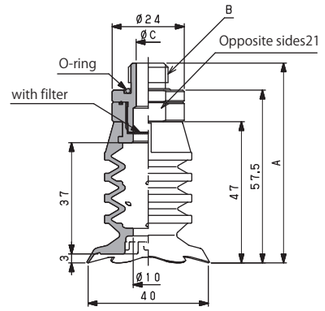

PM-40L

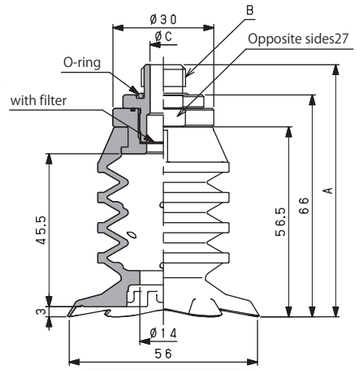

PM-56L

주문 형식 번호	A	B	C
PM-40L-G1-□-(F)	65.5	G1/8	6
PM-40L-G2-□-(F)	66.5	G1/4	8
PM-40L-G3-□-(F)	67.5	G3/8	10

주문 형식 번호	A	B	C
PM-56L-G1-□-(F)	74	G1/8	6
PM-56L-G2-□-(F)	75	G1/4	8
PM-56L-G3-□-(F)	76	G3/8	10

※□는 패드의 재질을 나타냅니다.

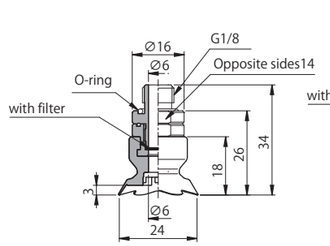

PM-24S

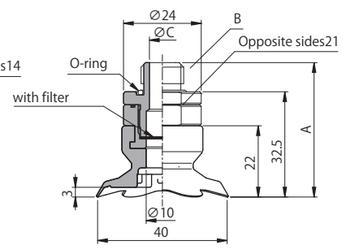

PM-40S

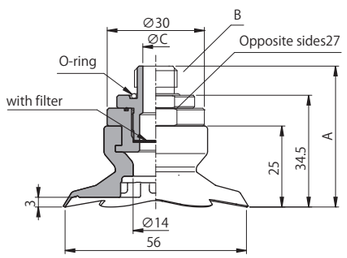

PM-56S

주문 형식 번호	A	B	C
PM-40S-G1-□-(F)	40.5	G1/8	6
PM-40S-G2-□-(F)	41.5	G1/4	8
PM-40S-G3-□-(F)	42.50	G3/8	10

주문 형식 번호	A	B	C
PM-56S-G1-□-(F)	42.5	G1/8	6
PM-56S-G2-□-(F)	43.5	G1/4	8
PM-56S-G3-□-(F)	44.5	G3/8	10

※□는 패드의 재질을 나타냅니다.